NV INDUSTRIAL LIFTING SA

MEILI products

Le levage en toute sécurité

Catalogue 11

Pinces

Pinces lève-tôles - Pinces lève-poutrelles - Pinces lève-rails - Pinces lève-ronds - Pinces lève-bordures - Pinces lève-blocs - Pinces lève-fûts - Pinces lève-tuyaux

Renseignements pratiques

Pinces **RENFROE** :

- durée de vie extrêmement longue garantie par l'emploi de métaux de qualité supérieure.
- essais de test selon la directive machine CE.
- pièces de rechange disponibles en «set» avantageux.
- utilisables de –20°C à +100°C sur métal d'une dureté maximale de 300HB.
- pinces pour de plus grande charges, avec d'autres ouvertures, pour d'autres températures d'utilisation ou pour des métaux plus durs livrables sur demande.

		180°								90°
MPS1, MPS2, SCP	●	●						●		●
MPC1, MPC2, CS, SCPA	●	●	●					●		●
H, WHS				●	●					
M				●	●	●	●			
AST-S									●	●
NM, SP	●									
SG	●	●								

Pinces lève-tôles — Type MPS

MPS1

- Pince **RENFROE** universelle de sécurité pour ateliers et chantiers qui remplace la légendaire RENFROE G1. Disposant d'un système de sécurité avec verrouillage par chaîne à **fermeture verrouillable**, empêchant une ouverture accidentelle de la pince. En acier à haute résistance, les parties soumises à l'usure sont améliorées. Le serrage de la came est toujours supérieur à la tension sur l'anneau de suspension et croît en fonction de la charge. Après le verrouillage, qui implique une action manuelle supplémentaire, la pince reste bloquée sur la tôle en position fermée et ne peut être dégagée qu'après un déverrouillage manuel. Le verrouillage se fait par un mécanisme à ressort.
- Ce genre de pince permet de transporter la tôle de la position horizontale à la position verticale et inversement, sans que la pince ne se libère par inadvertance.
- On ne doit transporter qu'une seule tôle à la fois en position verticale. La charge ne doit pas se déplacer au-dessus de personnes. Pour des charges longues, il faut utiliser 2 pinces avec une chaîne à 2 brins ou travailler avec un palonnier.

MPS2

- Fonction et utilisation identiques à celles de la pince type MPS 1, mais avec un système de sécurité différent. Cette pince esr pourvue d'un verrouillage par levier **à fermeture et ouverture verrouillable**, ceci afin de pouvoir libérer les charges à distance au moyen d'un câble.

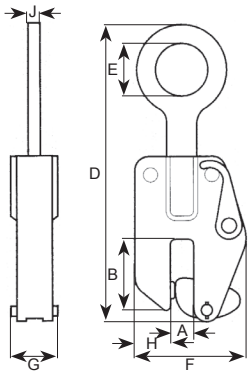

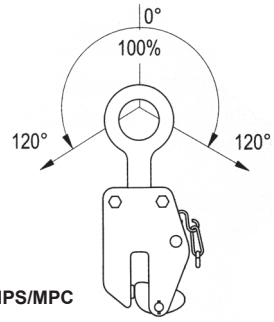

MPS/MPC

Réf. MPS1	Réf. MPS2	CMU (t)	Mâchoire A (mm)	B (mm)	D (mm)	E (mm)	F (mm)	G (mm)	H (mm)	J (mm)	Poids (kg)	Code art.
166 770	166 796	1	0 - 25	65	290	60	125	65	45	12	4	
166 784	166 798	1	25 - 50	65	290	60	150	65	45	12	4,2	
167 539	167 564	2	0 - 30	80	370	70	165	72	55	15	7,5	
167 541	167 567	2	30 - 60	80	370	70	195	72	55	15	8	
161 487	161 505	3	5 - 35	105	490	90	195	86	65	20	12	
161 488	161 504	3	35 - 70	105	490	90	230	86	65	20	12,5	
162 874	168 284	5	5 - 50	115	515	90	240	95	85	20	18	
168 272	168 287	5	50 - 100	115	515	90	290	95	85	20	19	

Industrial Lifting
oudstrijdersstraat 31
B-1600 Sint-Pieters-Leeuw (Belgium)
Tel: +32 2 378 06 50 Fax : +32 2 377 58 91

www.ilsa.be
info@ilsa.be

Pinces lève-tôles — Type MPC

MPC1

- Pince universelle avec suspente orientable pour une traction dans tous les sens, disposant d'un système de sécurité avec verrouillage par chaîne **à fermeture verrouillable**.
- Cette pince à suspente orientable dispose des mêmes particularités que celles de la pince type MPS 1. Elle peut également être **attachée latéralement** à la tôle.

MPC2

- Pince universelle avec suspente orientable pour une traction dans tous les sens, disposant d'un système de sécurité avec verrouillage par levier à **fermeture et ouverture verrouillable**.
- Cette pince à suspente orientable dispose des mêmes particularités que celles de la pince type MPS 2. Elle peut également être **attachée latéralement** à la tôle.

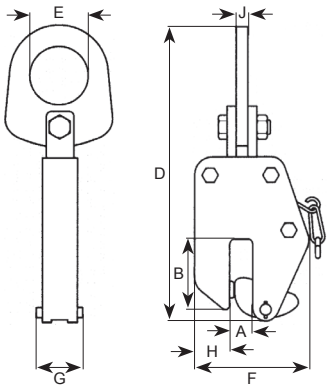

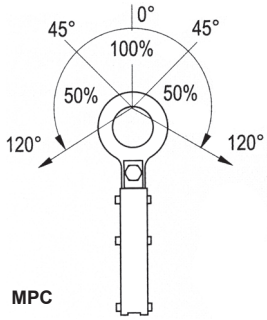

MPC

Réf. MPC1	Réf. MPC2	CMU (t)	Mâchoire A (mm)	B (mm)	D (mm)	E (mm)	F (mm)	G (mm)	H (mm)	J (mm)	Poids (kg)	Code art.
166 788	166 800	1	0 - 25	65	290	60	125	65	45	12	4	
166 790	166 802	1	25 - 50	65	290	60	150	65	45	12	4,2	
167 546	167 572	2	0 - 30	80	370	70	165	72	55	15	7,5	
167 552	167 575	2	30 - 60	80	370	70	195	72	55	15	8	
161 490	161 512	3	5 - 35	105	490	90	195	86	65	20	12	
161 491	161 510	3	35 - 70	105	490	90	230	86	65	20	12,5	
163 216	168 288	5	5 - 50	115	515	90	240	95	85	20	18	
168 275	168 289	5	50 - 100	115	515	90	290	95	85	20	19	

Pince lève-tôles pour le transport horizontal — Type H

- Pince pour le transport horizontal de tôles et de paquets de tôles rigides. Ces pinces, fixées à des élingues, sont utilisées par 3 ou par 4 afin de garantir une parfaite sécurité lors du transport de la charge.
- La mâchoire dentée évite tout glissement de charge même oscillante. Plus la charge est lourde, plus efficace est la prise. (ne pas surcharger)

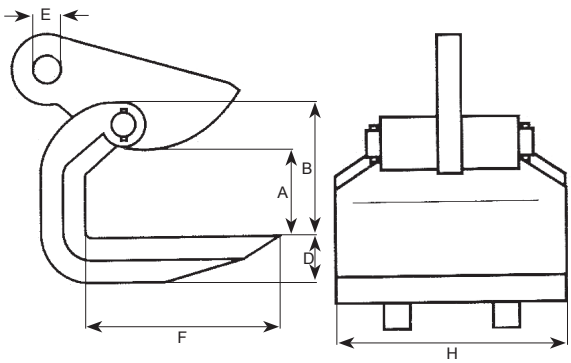

Réf.	CMU (t)	Mâchoire A (mm)	B (mm)	D (mm)	E (mm)	F (mm)	H (mm)	Poids (kg)	Code art.
121 666	0,25	0 - 25	70	13	25	90	76	2	
121 669	0,5	0 - 51	108	13	36	143	178	6,5	
121 672	0,75	0 - 51	111	16	36	143	178	8,7	
121 675	1,5	0 - 51	111	19	36	143	178	10	
121 678	3	0 - 51	111	41	36	143	178	11	
121 681	4	0 - 65	145	55	36	190	178	19	

Pince lève-tôles pour le transport horizontal — Type WHS

- Ces pinces horizontales pour le transport de tôles ou de paquets de tôles sont fixées à des élingues appropriées et positionnées au moins en trois points de la charge à manutentionner.
- Son avantage particulier : un axe débrochable permettant un changement rapide de l'ouverture de 0 à 406 mm maximum. Des ressorts incorporés maintiennent les cames en position ouverte, ce qui facilite l'utilisation.

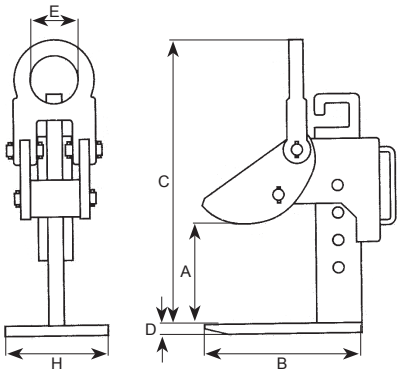

Réf.	CMU (t)	Mâchoire A (mm)	B (mm)	C (mm)	D (mm)	E (mm)	H (mm)	Poids (kg)	Code art.
121 853	0,5	0 - 152	275	360	16	89	213	20	
121 865	0,5	0 - 305	330	587	16	89	213	28	
121 866	0,5	0 - 406	330	691	16	89	213	29	
121 867	1,5	0 - 152	275	364	19	89	213	29	
121 879	1,5	0 - 305	330	591	19	89	213	40	
121 880	1,5	0 - 406	330	694	19	89	213	46	

Autres capacités sur demande.

Pince lève-tôles — Type M

- Cette pince se prête particulièrement au transport de tôles, profilés et tuyaux en position horizontale.
- Un verrou de sécurité empêche la pince, une fois fermée, de s'ouvrir accidentellement. La double mâchoire à large ouverture de prise est spécialement appropriée pour la manutention de poutrelles. La prise peut se faire soit latéralement, soit de face. En utilisation par paire, ce modèle est particulièrement adapté pour le montage de charpentes métalliques.
- Elles peuvent également être employées pour le transport horizontal de tôles ou de paquets de tôles souples. Dans ce cas elles sont utilisées par 3 ou par 4 afin de garantir une parfaite sécurité lors du transport de la charge.

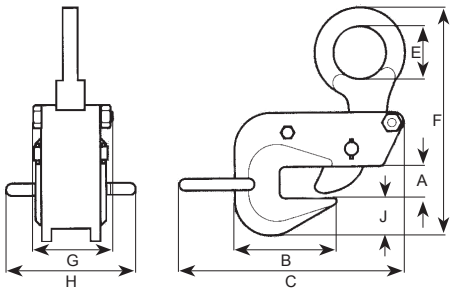

Réf.	CMU (t)	Mâchoire A (mm)	B (mm)	D (mm)	E (mm)	F (mm)	G (mm)	H (mm)	J (mm)	Poids (kg)	Code art.
121 457	0,5	0 - 25	59	180	57	225	70	70	37	3,5	
121 468	0,5	19 - 38	59	180	57	238	70	70	37	4	
121 469	1	0 - 25	63	292	57	241	70	117	48	4,5	
121 481	1	19 - 38	63	292	57	254	70	117	48	5	
121 482	1	32 - 51	63	292	57	267	70	117	48	6	
121 483	2	0 - 32	81	333	78	310	98	138	51	10	
121 495	2	25 - 51	81	333	78	329	98	138	51	10	
121 496	2	44 - 70	81	333	78	348	98	138	51	11	
121 497	4	0 - 38	97	378	92	380	111	145	70	15	
121 509	4	32 - 64	97	378	92	406	111	145	70	17	
121 510	4	57 - 89	97	378	92	431	111	145	70	19	
121 511	8	0 - 51	125	520	102	510	138	138	102	44	
121 522	8	44 - 89	125	520	102	548	138	138	102	45	
121 523	8	83 - 127	125	520	102	586	138	138	102	50	

Industrial Lifting
oudstrijdersstraat 31
B-1600 Sint-Pieters-Leeuw (Belgium)
Tel: +32 2 378 06 50 Fax : +32 2 377 58 91

www.ilsa.be
info@ilsa.be

Pince lève-tôles pour surfaces délicates — Type SG

- Pince de levage avec de grandes plaques de pression pour des matériaux à surfaces délicates (inox, plastiques, bois, agglomérés, etc.).
- Par pivotement du levier, le verrouillage s'enclenche. Aucun ajustement n'est nécessaire.
- Les surfaces doivent être propres, sèches et dépourvues de graisse.

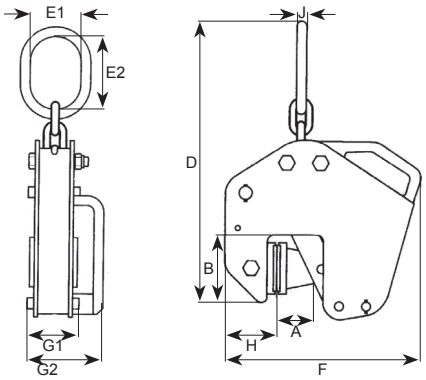

Réf.	CMU (t)	Mâchoire A (mm)	B (mm)	D (mm)	E1/E2 (mm)	F (mm)	G1/G2 (mm)	H (mm)	J (mm)	Poids (kg)	Code art.
175 860	1	0 - 50	100	625	75/110	270	80/115	75	13	10	

Pince lève-tôles pour surfaces délicates — Type SP

- Pince de levage pour des matériaux à surfaces délicates (inox, plastiques, bois, agglomérés, etc.).
- L'ouverture des mâchoires se règle par l'intermédiaire d'une visse.
- Le système de sécurité avec verrouillage par chaîne à fermeture verrouillable empêche une ouverture accidentelle de la pince.
- Les mâchoires sont recouvertes de matière synthétique.

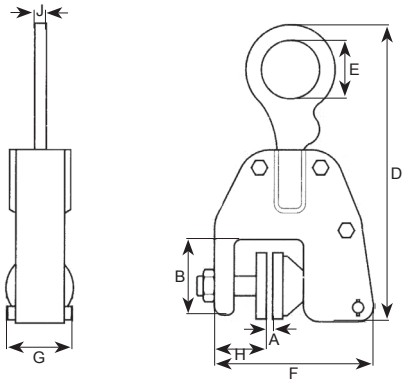

Réf.	CMU (t)	Mâchoire A (mm)	B (mm)	D (mm)	E (mm)	F (mm)	G (mm)	H (mm)	J (mm)	Poids (kg)	Code art.
121 366	0,3	0 - 30	75	290	60	200	66	70	13	4,5	
121 367	0,3	6-45	75	290	60	200	66	70	13	4,5	

Pince lève-tôles pour surfaces délicates — Type NM

- Les pinces **NM** sont idéalement conçues pour être utilisées sur des tôles polies, en acier inoxydable, en cuivre ou en alluminium.
- Serrage efficace ne laissant pas de traces, ceci grâce à un coin ajustable réglable par une vis et une came de serrage.
- La surface des tôles doit être propre, sèche et dépourvue de graisse.

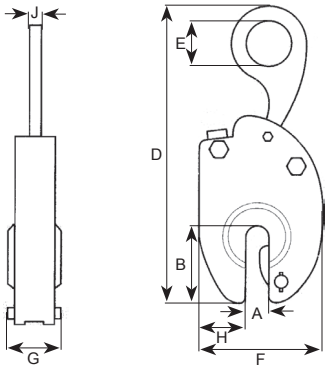

Réf.	CMU (t)	Mâchoire A (mm)	B (mm)	D (mm)	E (mm)	F (mm)	G (mm)	H (mm)	J (mm)	Poids (kg)	Code art.
121 550	1	0 - 19	116	346	60	150	81	60	16	8	
121 563	1	19 - 32	116	346	60	162	81	60	16	9	
121 567	2	0 - 25	131	406	79	171	95	73	16	11	
121 579	2	19 - 38	131	406	79	184	95	73	16	11	
121 584	4	6 - 40	137	470	75	197	114	75	25	20	
121 596	4	40 - 72	137	470	75	235	114	75	25	23	
121 598	4	76 - 108	137	470	75	266	114	75	25	25	

Pince lève-tôles — Type CS

- La pince universelle **CS** est équipée d'une suspente orientable pour une traction dans tous les sens.
- Cette suspente à cadran, indépendamment de l'axe de traction, assure un rapport optimal entre la force de serrage et la charge.
- La mâchoire tournante et la contre-mâchoire dentée à grande surface d'appui garantissent un serrage parfait même jusqu'à un angle de prise de 180°.
- Cette pince est spécialement recommandée, même en prise latérale, pour le levage et le retournement à 180° de plaques de tôles et profilés.
- En fermant le dispositif de verrouillage par chaîne à fermeture verrouillable, les mâchoires restent en prise, même si la traction sur la pince n'est pas exercée.

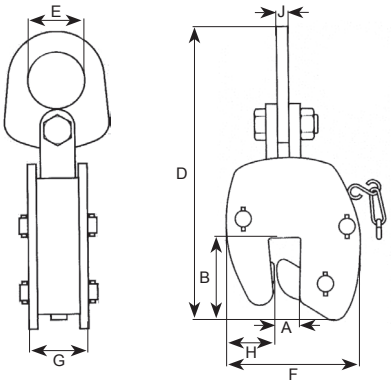

Réf.	CMU (t)	Mâchoire A (mm)	B (mm)	D (mm)	E (mm)	F (mm)	G (mm)	H (mm)	J (mm)	Poids (kg)	Code art.
121 047	0,5	0 - 15	50	220	43	100	56	32	9,5	1,3	
121 053	0,5	15 - 30	50	220	43	115	56	32	9,5	1,5	

Industrial Lifting
oudstrijdersstraat 31
B-1600 Sint-Pieters-Leeuw (Belgium)
Tel: +32 2 378 06 50 Fax : +32 2 377 58 91

www.ilsa.be
info@ilsa.be

Pince lève-tôles — Type SCPA

- Cette pince à suspente orientable dispose des mêmes particularités que celles de la pince SCP. Elle peut également être attachée latéralement.

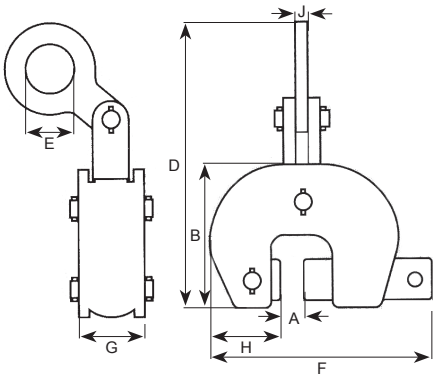

Réf.	CMU (t)	Mâchoire A (mm)	B (mm)	D (mm)	E (mm)	F (mm)	G (mm)	H (mm)	J (mm)	Poids (kg)	Code art.
121 185	0,5	0 -19	60	284	60	168	60	48	13	3,5	
121 194	1,5	0 - 32	73	346	67	214	86	60	16	6,5	
121 203	3	0 - 51	79	354	60	275	104	71	19	8,5	
121 212	6	0 - 64	110	484	76	341	137	87	25	20	
121 221	10	0 - 76	140	680	83	416	171	112	25	42	
135 083	15	0 - 102	184	581	95	552	210	141	32	95	

Pince lève-tôles — Type SCP

- Pince à visser pour le levage et le retournement à 180° de pièces en métal.
- Elle est munie de mâchoires à roulement.

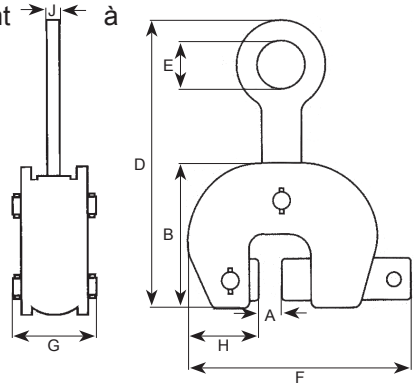

Réf.	CMU (t)	Mâchoire A (mm)	B (mm)	D (mm)	E (mm)	F (mm)	G (mm)	H (mm)	J (mm)	Poids (kg)	Code art.
121 147	0,5	0 - 19	60	229	60	168	60	48	13	3,5	
121 156	1,5	0 - 32	73	268	67	214	86	60	16	6,5	
121 165	3	0 - 51	79	305	60	275	104	71	19	8,5	
121 174	6	0 - 64	110	394	76	341	137	87	25	20	
121 183	10	0 - 76	140	489	83	416	171	112	25	42	
135 082	15	0 - 102	184	581	95	552	210	141	32	95	

Pince pour profilés — Type AST-S

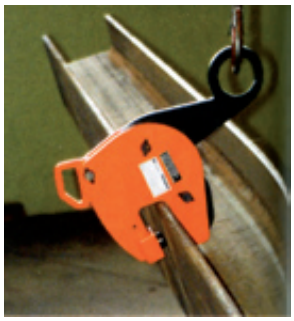

- Ancien modèle AST avec sécurité renforcée.
- Pince pour le levage et le retournement de profilés équipée d'une came dentée.
- Le profilé reste presque droit dans les deux sens et facilite le retournement parce que l'œillet de suspension est hors du profilé.

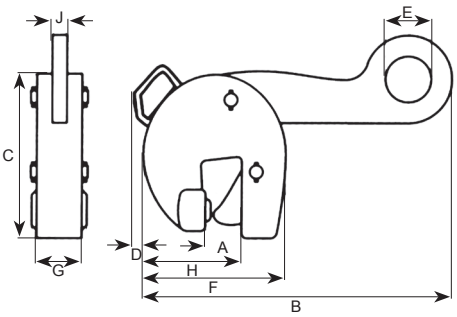

Réf.	CMU (kg)	Mâchoire A (mm)	B (mm)	C (mm)	D (mm)	E (mm)	F (mm)	G (mm)	H (mm)	J (mm)	Poids (kg)	Code art.
190 904	500	0-19	281	170	26	44	152	45	90	13	3	
190 920	1500	0-19	337	216	35	64	178	57	100	16	9	
190 923	3000	0-38	527	318	43	95	279	85	170	19	22	

Industrial Lifting
oudstrijdersstraat 31
B-1600 Sint-Pieters-Leeuw (Belgium)
Tel: +32 2 378 06 50 Fax : +32 2 377 58 91

www.ilsa.be
info@ilsa.be

Pinces universelles de levage, retournement et transport vertical — Type IP10 et IPU10

Modèle IP10
avec oeil fixe

Modèle IPU10
avec oeil articulé

- Les nouveaux modèles de pinces **IP10** et **IPU10** (avec œil de levage articulé) constituent une évolution des pinces de levage IPZ et IPN bien connues. Ces nouveaux modèles ont une plus grande ouverture de mâchoire, ce qui permet de lever avec la même pince des tôles d'épaisseurs très diverses. Une attention toute particulière a été accordée à l'ergonomie et à la maniabilité de ces pinces.
- Ces pinces sont idéalement conçues pour le levage, le retournement (180°) et le transport vertical de tôles et de constructions en acier.
- Les pinces sont pourvues d'un système de blocage dans la position ouverte, de même que dans la position fermée, ceci afin de garantir un levage en toute sécurité.
- Dès 12 tonnes, les pinces sont pourvues de deux dispositifs spéciaux simplifiant l'accrochage en position horizontale.
- Des CMU plus grandes ainsi que des mâchoires différentes peuvent être réalisées sur demande.

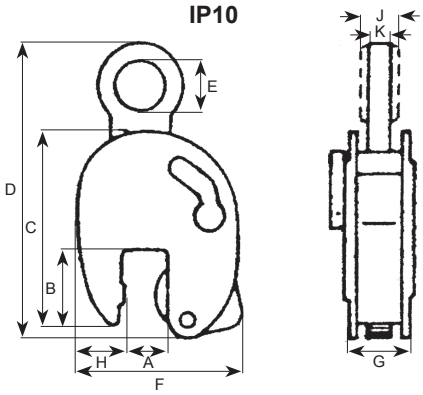

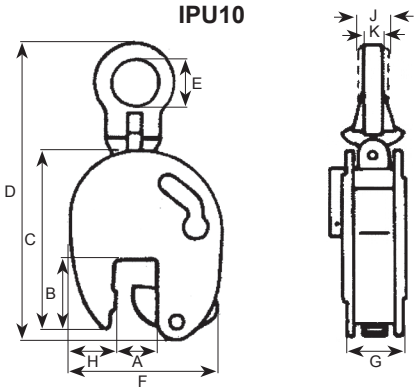

Réf. IP oeil fixe	Réf. IPU oeil articulé	CMU (t)	Mâchoire A (mm)	B (mm)	C (mm)	D (mm)	E (mm)	F (mm)	G (mm)	H (mm)	J (mm)	K (mm)	Poids (kg)	Code art.
0,5 - IP10	0,5 - IPU10	0,5	0-16	44	128	207 (228)	30	115	41	28	-	10	1,8 (1,9)	
1 - IP10	1 - IPU10	1	0-20	45	139	215 (222)	30	126	41	38	-	10	2 (2,1)	
2 - IP10	2 - IPU10	2	0-35	78	201	336 (372)	70	190	61	55	-	16	6,8 (7,6)	
3 - IP10	3 - IPU10	3	0-40	100	253	436 (445)	75	225	78	60	-	20	13,8 (14,8)	
4,5 - IP10	4,5 - IPU10	4,5	0-40	100	253	436 (445)	75	232	82	65	-	20	15 (16)	
6 - IP10	6 - IPU10	6	0-50	126	302	515 (525)	80	292	84	95	40	20	23,5 (24)	
6 - IP10/J	6 - IPU10/J	6	50-100	126	302	515 (525)	80	342	84	95	40	20	24,5 (25)	
9 - IP10	9 - IPU10	9	0-50	126	325	550 (557)	80	310	92	105	44	25 (20)	27,5 (29,5)	
9 - IP10/J	9 - IPU10/J	9	50-100	126	325	555 (562)	80	360	92	105	44	25 (20)	28,5 (30,5)	
12 - IP10	12 - IPU10	12	0-54	160	391	580 (623)	80	331	117	137	41	25	49 (57)	
12 - IP10/J	12 - IPU10/J	12	54-108	178	439	630 (673)	80	415	117	137	41	25	58 (59)	
16 - IP10	16 - IPU10	16	5-64	178	465	690 (734)	88	397	119	153	49 (45)	25	68 (72)	
16 - IP10/J	16 - IPU10/J	16	64-128	208	521	746 (790)	88	472	119	151 (161)	49 (45)	25	90 (85)	
22,5 - IP10	22,5 - IPU10	22,5	5-80	222	554	800 (855)	110	470	136	186	49	25	108 (127)	
22,5 - IP10/J	22,5 - IPU10/J	22,5	80-155	253	628	880 (930)	110	575	136	196	49	25	110 (130)	
30 - IP10	30 - IPU10	30>	5-80	222	545	800 (860)	110	470	152	186	54	30	148 (153)	
30 - IP10/J	30 - IP10/J	30	80-155	250	620	880 (935)	110	565	152	196	54	30	152 (165)	

Les données entre parenthèses concernent le modèle IPU.

Modèle IP10

Modèle IPU10

Industrial Lifting
oudstrijdersstraat 31
B-1600 Sint-Pieters-Leeuw (Belgium)
Tel: +32 2 378 06 50 Fax : +32 2 377 58 91

www.ilsa.be
info@ilsa.be

Pinces de levage et de transport horizontal — Type IPHTONZ et IPHSZ

- Les pinces de levage de sécurité horizontales **IPHTONZ/IPHSZ** sont spécialement conçues pour le levage et le transport horizontal de tôles en acier non fléchissant.
- Ces pinces sont particulièrement légères par rapport à leur CMU.
- Elles peuvent également être utilisées en dessous d'un palonnier équilibreur.
- Des CMU plus grandes, ainsi que des mâchoires différentes peuvent être réalisées sur demande.

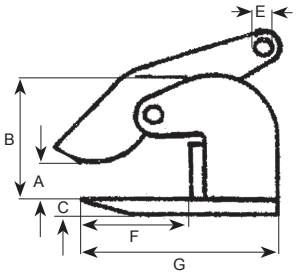

Réf.	CMU par paire (t)	Mâchoire A (mm)	B (mm)	C (mm)	E (mm)	F (mm)	G (mm)	H (mm)	J (mm)	K (mm)	Poids par paire (kg)	Code art.
0,75 - IPHTONZ	0,75	0 - 30	75	16	16	64	118	81	12	46	4	
1,5 - IPHTONZ	1,5	0 - 60	114	16	22	98	153	110	16	52	9	
3 - IPHTONZ	3	0 - 60	117	20	26	98	163	120	20	69	14	
4,5 - IPHTONZ	4,5	0 - 60	132	25	30	99	183	130	20	69	20	
6 - IPHTONZ	6	0 - 60	143	25	36	108	213	130	0	69	25	
9 - IPHTONZ	9	0 - 60	157	30	43	118	223	140	25	86	31	
12 - IPHTONZ	12	0 - 60	172	30	47	134	254	150	25	88	41	
15 - IPHTONZ	15	0 - 60	183	30	47	144	284	200	25	88	54	
25 - IPHTOZ	25	0 - 60	169	40	47	170	300	220	32	113	78	
3 - IPHSZ	3	0 - 100	192	20	26	160	222	140	20	65	22	
6 - IPHSZ	6	0 - 100	200	25	32	160	249	180	20	69	36,4	
9 - IPHSZ	9	0 - 100	220	30	35	170	270	190	25	85	49,2	
12 - IPHSZ	12	0 - 100	220	35	47	170	270	200	25	95	62,8	

Pince pour le transport horizontal de paquets de tôles — Type IPPE

- Les pinces de levage de sécurité horizontales **IPPE** sont étudiées pour le levage et le transport horizontal de paquets de tôles en acier non fléchissant.
- L'ouverture désirée est facilement réglable. La pince s'ouvre lorsque la manette est levée, ce qui facilite sa mise en place ou son enlèvement rapide.
- Des CMU plus grandes ainsi que des mâchoires différentes peuvent être réalisées sur demande.

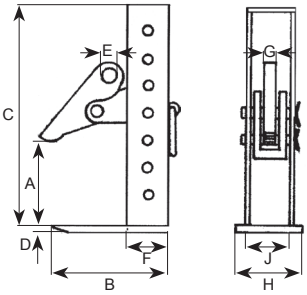

Réf.	CMU par paire (t)	Mâchoire A (mm)	B (mm)	C (mm)	D (mm)	E (mm)	F (mm)	G (mm)	H (mm)	J (mm)	Poids par paire (kg)	Code art.
3 - IPPEB	3	0 - 180	194	256	20	26	66	20	140	76	21	
3 - IPPED	3	0 - 300	194	376	20	26	66	20	140	76	26	
3 - IPPEH	3	0 - 420	194	496	20	26	66	20	140	76	28	
6 - IPPEH	6	0 - 420	227	516	25	30	102	20	160	76	46	
9 - IPPEH	9	0 - 420	270	566	25	34	122	20	190	76	62	
12 - IPPEH	12	0 - 420	292	588	30	40	133	25	200	97	104	

Pince pour le levage et le transport de poutrelles en acier — Type IPBHZ

- Les pinces de levage de sécurité **IPBHZ** sont conçues pour le levage de poutrelles en acier.
- Elles sont pourvues d'un système de blocage dans la position ouverte, ainsi que dans la position fermée, ceci afin de garantir un levage en toute sécurité.
- Il est conseillé d'utiliser cette pince comme outil auxiliaire auprès d'une plieuse, d'une cisaille guillotine, d'une cintreuse, etc.
- Cette pince peut être appliquée aux côtés, ou bien aux têtes de poutrelles.
- Des CMU plus grandes, ainsi que des mâchoires différentes peuvent être réalisées sur demande.

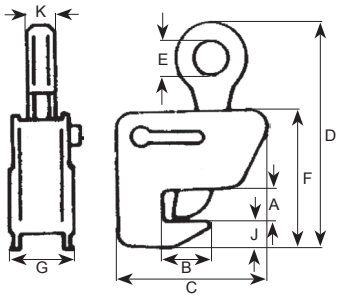

Réf.	CMU (t)	Mâchoire A (mm)	B (mm)	C (mm)	D (mm)	E (mm)	F (mm)	G (mm)	J (mm)	K (mm)	Poids (kg)	Code art.
0,75 - IPBHZ	0,75	0 - 25	40	148	220	50	130	69	33	22	3	
1,5 - IPBHZ	1,5	0 - 25	60	200	255	50	153	73	35	28	6	
3 - IPBHZ	3	0 - 40	80	227	325	70	188	112	38	32	10,5	
4,5 - IPBHZ	4,5	0 - 40	112	287	413	70	251	116	80	40	25	

Séparateur de tôles

- Le séparateur de tôles est un outil qui permet de séparer des plaques de tôles d'une manière simple et rapide.
- Manche coullisant, longueur 800 mm rétracté et jusqu'à 1320 mm étiré.
- Longueur du coin : 173 mm.
- Poids : 6.2 kg.
- Réf. 121977.

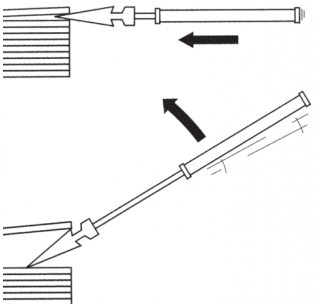

Industrial Lifting
oudstrijdersstraat 31
B-1600 Sint-Pieters-Leeuw (Belgium)
Tel: +32 2 378 06 50 Fax : +32 2 377 58 91

www.ilsa.be
info@ilsa.be

Pince lève-tôles

Type STAS 190

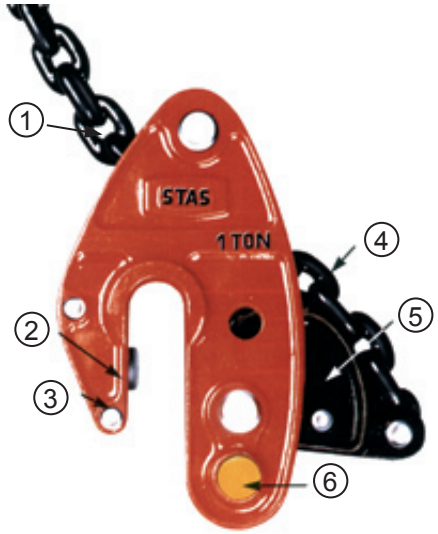

- Lève-tôles toutes positions.
- Chaîne anti-vrillage **(1)**.
- Pastille d'accrochage **(2)**.
- Bec effilé **(3)**.
- Transmission directe de l'effort **(4)**.
- Came de serrage (facteur 2.5) avec ressort de rappel **(5)**.
- Bouton poussoir pour déclencher la fermeture **(6)**.
- Destiné au levage de tôles non traitées.
- Entièrement en acier non vieillissant.
- Des modèles spéciaux pour tôles traitées, ainsi que des forces et des capacités supérieures sont disponibles sur demande.

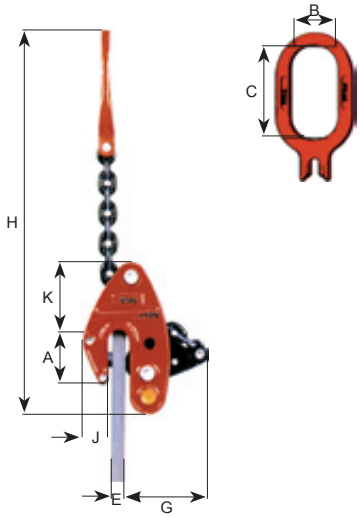

Modèle	A (mm)	E (mm)	G (mm)	J (mm)	K (mm)	H (mm)
A	74	20	115	40	92	500
B	95	95	155	55	120	500
C	95	40	155	55	120	520
D	100	50	155	55	120	550
E	165	75	210	70	135	550
F	190	100	235	75	160	570

Pour les dimensions des modèles H, J et K, nous consulter.

CMU (kg)	B (mm)	C (mm)
1000	60	120
2000	70	140
3000	85	170
5000	95	190
7500	105	210
10000	110	220
12500	115	250

Capacité de prise E (mm)	CMU (kg)													
	1000		2000		3000		5000		7500		10000		12500	
	Réf.	Poids (kg)	Réf.	Poids (kg)	Réf.	Poids (kg)	Réf.	Poids (kg)	Réf.	Poids (kg)	Réf.	Poids (kg)	Réf.	Poids (kg)
0-20	1902 **A**	4,6												
0-30	1902 **B**	5,4	1904 **B**	8	1905 **B**	15								
0-40	1902 **C**	6	1904 **C**	9	1905 **C**	16								
0-50	1902 **D**	7,2	1904 **D**	10	1905 **D**	18	1906 **D**	25						
0-75	1902 **E**	8	1904 **E**	12	1906 **E**	25	1906 **E**	30	1907 **E**		1908 **E**		1909 **E**	
0-100	1902 **F**	11	1904 **F**	15	1905 **F**	28	1906 **F**	35	1907 **F**		1908 **F**		1909 **F**	
50-100	1902 **H**	25	1904 **H**		1905 **H**		1906 **H**		1907 **H**					
50-125	**1902 J**	27	1904 **J**		1905 **J**		1906 **J**		1907 **J**		1908 **J**		1909 **J**	
50-150	1902 **K**	30	1904 **K**		1905 **K**		1906 **K**		1907 **K**		1908 **K**		1909 **K**	

Levage et retournement de tôles

Industrial Lifting
oudstrijdersstraat 31
B-1600 Sint-Pieters-Leeuw (Belgium)
Tel: +32 2 378 06 50 Fax : +32 2 377 58 91

www.ilsa.be
info@ilsa.be

Pince lève-tôles — Type NX

- Pince pour le levage et le basculement de pièces lisses ou polies telles que des plaques en acier inoxydable, en aluminium, en bois, en marbre, en verre, en plastique,…
- Equipée de mors articulés recouverts de polyuréthane pour ne pas laisser de traces.
- Pourvue d'un système de gâchette breveté pour être certain que la pince est correctement verrouillée.
- Munie d'une poignée pour une prise en main aisée.
- Serrage proportionnel afin de limiter le risque de dommage à la charge.
- 3 modèles réglables sont disponibles au pas de 20 mm.
- Equipée d'une chaîne pour plus de souplesse (permettant le basculement).

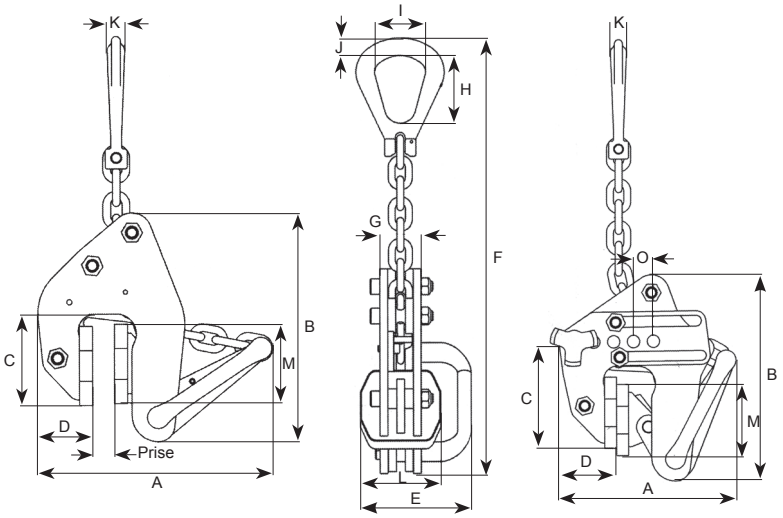

Réf.	CMU (kg)	Diam. chaîne (mm)	Poids (kg)	Code art.
NX05 0-20	500	7	5,4	
NXR05 0-100	500	7	6,5	
NXR05 20-120	500	7	6,6	
NXR05 40-140	500	7	7	
NX1,5 0-30	1500	10	11	

Prise (mm)		A (mm)		B (mm)	C (mm)	D (mm)	E (mm)	F (mm)		G (mm)	H (mm)	I (mm)	J (mm)	K (mm)	L (mm)	M (mm)	O (mm)
mini	maxi	mini	maxi					mini	maxi								
0	20	170	214	208	82	50	113	370	445	42	72	41	13	10,5	80	70	-
0	100	179	302	208	82	58	113	370	445	58	72	41	13	10,5	80	70	20
20	120	200	320	208	82	58	113	370	445	58	72	41	13	10,5	80	70	20
40	140	216	342	208	82	58	113	370	445	58	72	41	13	10,5	80	70	20
0	30	221	285	208	104	56	113	490	588	56	88	50	16,5	16	100	90	-

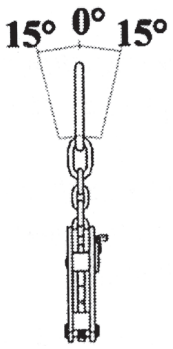

Fonction de levage

Ne pas dépasser l'angle admis de 15° entre la chaîne et le plan des flasques.

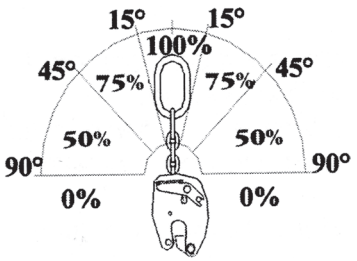

Fonction de basculement

Pour cette application, la charge maximale d'utilisation de la pince est divisée par 2.

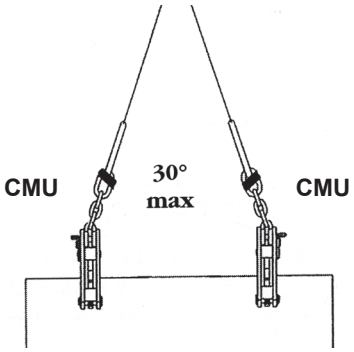

Fonction de levage de charges en position verticale à l'aide de 2 pinces sans palonnier

Ne pas dépasser 30° d'angle d'élingage.

Industrial Lifting
oudstrijdersstraat 31
B-1600 Sint-Pieters-Leeuw (Belgium)
Tel: +32 2 378 06 50 Fax : +32 2 377 58 91

www.ilsa.be
info@ilsa.be

Pince lève-rail — Type P4

- Pour le levage et pour tirer le long ou en travers de rails S 49, S 54, S 60s et UIC 60.
- Cette pince robuste dispose d'une sécurité à ouverture et fermeture verrouillable. D'une part, elle maintient les mâchoires ouvertes à l'état non chargé et, d'autre part, la pince se verrouille à l'état chargé. Un verrouillage implique une action manuelle.
- L'arête de fortement arrondie des griffes permet une mise en place aisée de la pince sur le rail.
- Sur demande, également disponible pour d'autres types de rails.

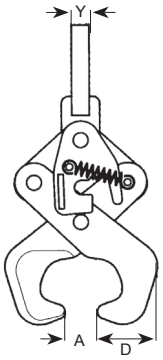

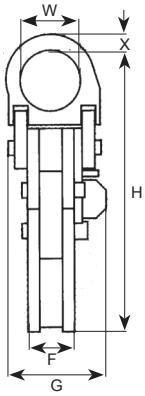

Réf.	CMU (t)	A min. (mm)	A max. (mm)	D (mm)	F (mm)	G (mm)	H min. (mm)	H max. (mm)	W (mm)	X (mm)	Y (mm)	Poids (kg)	Code art.
114 052	2	15	85	50	51	105	242	302	60	18	19	7,5	
114 062	4	10	95	80	76	150	320	410	76	31	25	22	

Pince lève-rail automatique — Type P5

- Pour le levage et pour tirer le long ou en travers de rails S 49, S 54, S 60s et UIC 60.
- Cette pince robuste dispose d'une sécurité à ouverture et fermeture verrouillable. D'une part, elle maintient les mâchoires ouvertes à l'état non chargé et, d'autre part, la pince se verrouille à l'état chargé. La pince se verrouille automatiquement après positionnement sur le rail.
- L'arête de fortement arrondie des griffes permet une mise en place aisée de la pince sur le rail.
- Sur demande, également disponible pour d'autres types de rails.

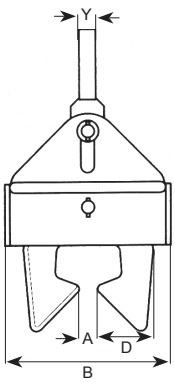

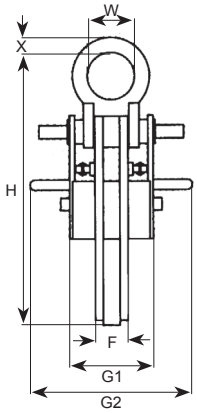

Réf.	CMU (t)	A min. (mm)	A max. (mm)	B (mm)	D (mm)	F (mm)	G1 (mm)	G2 (mm)	H min. (mm)	H max. (mm)	W (mm)	X (mm)	Y (mm)	Poids (kg)	Code art.
178 196	2	10	80	200	85	42	106	210	270	350	60	20	20	11	
185 063	4	10	80	200	90	60	127	230	285	365	65	23	25	17	

Pince lève-poutrelle — Type PL

- Pince pour le levage de profilés et poutrelles de type I, H,…
- Dépose automatique.
- Munie de 2 poignées pour une manutention aisée.
- Pince semi-automatique : la pince est bloquée en position ouverte. Afin d'effectuer le levage, l'opérateur doit actionner le levier (déverrouillage manuel) et le maintenir en position haute jusqu'à ce qu'il amorce le levage. Lors de la dépose de la charge, la pince se bloque automatiquement en position ouverte.
- Le serrage de la pince est proportionnel, limitant ainsi le risque de dommage pour la charge.

- Possibilité d'utiliser les pinces de cette gamme avec des profilés de largeur inférieure à celle indiquée. Dans ce cas, utilisez-les par paire (serrage des pinces sur l'âme du profilé).
- Utilisation avec un palonnier recommandée.
- Ne lever qu'un profilé à la fois.
- Traction verticale uniquement.
- Ne pas utiliser avec l'anneau vers le bas (en tant que point de fixation).

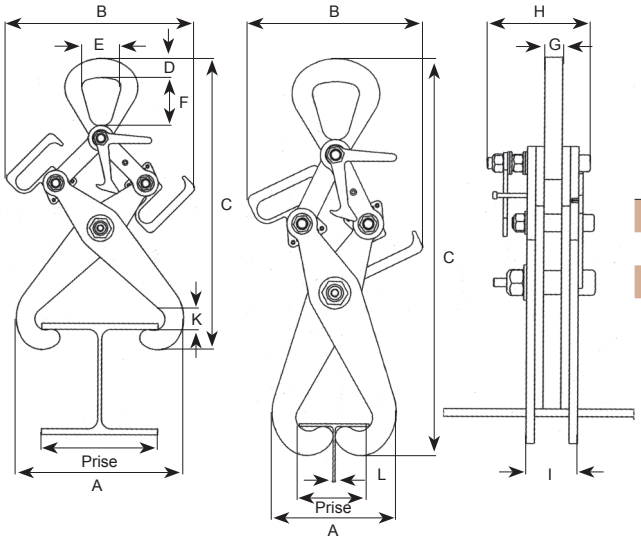

Réf.	CMU (kg)	Poids (kg)	Code art.
PL1 95-200	1000	1	
PL2 120-300	2000	7,5	
PL3 180-450	3000	15	
PL4 120-300	4000	15	

Dimensions

Serrage sur aile profilé								Serrage sur âme profilé													
Largeur poutrelle (mm)		A (mm)		B (mm)		C (mm)		K max pour (mm)		Largeur poutrelle		A (mm)	B (mm)	C (mm)	L (mm)	D (mm)	E (mm)	F (mm)	G (mm)	H (mm)	I (mm)
mini	maxi	mini	maxi	mini	maxi	mini	maxi	prise mini	prise maxi	mini	maxi										
95	200	193	348	295	405	284	497	46	48	46	85	182	284	504	3	18	52	69	16	98	42
120	300	206	462	283	405	348	600	30	20	55	110	196	275	604	3	23	64	80	20	119	50
180	450	298	627	335	482	435	767	23	56	64	185	296	326	768	3	36	74	92	25	143	61
120	300	206	444	283	404	398	618	30	20	55	110	196	275	622	3	36	74	92	25	154	73

Pince lève-poutrelle — Type P6

- Construction robuste à double ciseau avec de larges surfaces de prise.
- Le levier maintient la pince ouverte, s'enclenche automatiquement lors de la dépose, facilite le dégagement de la charge et le placement sur un nouveau profilé. Afin de s'assurer contre toute ouverture involontaire de la pince lors de son déchargement, l'anse du ressort de fermeture peut être actionnée manuellement. De cette façon, le levier destiné à maintenir la pince ouverte est mis hors service.

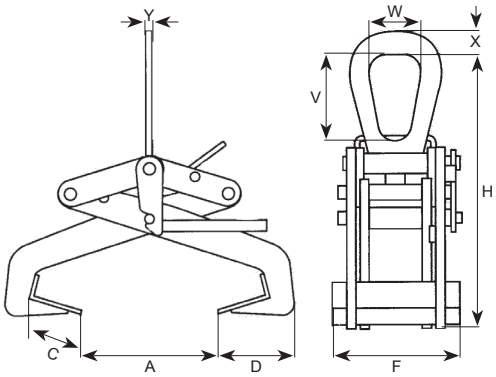

Réf.	CMU (t)	A min. (mm)	A max. (mm)	C (mm)	D (mm)	F (mm)	H min. (mm)	H max. (mm)	V (mm)	W (mm)	X (mm)	Y (mm)	Poids (kg)	Code art.
114 010	0,5	0	180	74	110	180	370	580	120	80	32	10	13	
114 011	1	0	260	107	155	200	420	770	120	80	32	10	25	
114 012	2	0	300	120	190	250	470	880	120	80	40	12	55	

Industrial Lifting
oudstrijdersstraat 31
B-1600 Sint-Pieters-Leeuw (Belgium)
Tel: +32 2 378 06 50 Fax : +32 2 377 58 91

www.ilsa.be
info@ilsa.be

Pince lève-rond — Type P7

- Construction robuste à double ciseau. Pour chaque diamètre de la charge, la forme spéciale de la pince, assure une prise sûre en 4 points. Le levier maintient la pince ouverte, s'enclenche automatiquement lors de la dépose, facilite le dégagement de la charge et le placement sur un nouveau rond. Afin de s'assurer contre toute ouverture involontaire de la pince lors de son déchargement, l'anse du ressort de fermeture peut être actionnée manuellement. De cette façon, le levier destiné à maintenir la pince ouverte est mis hors service.
- Sur demande, les bras peuvent être recouverts de PVC ou de caoutchouc. Des pinces avec de plus grandes capacités sont également livrables.

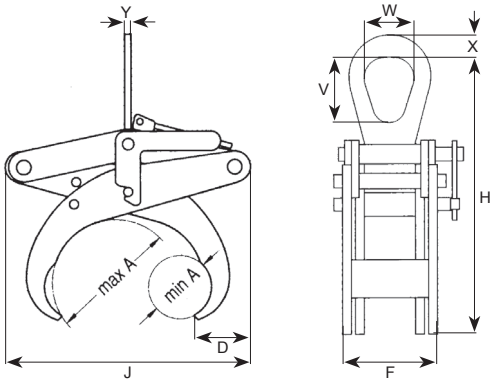

Réf.	CMU (t)	A min. (mm)	A max. (mm)	D (mm)	F (mm)	H min. (mm)	H max. (mm)	J (mm)	V (mm)	W (mm)	X (mm)	Y (mm)	Poids (kg)	Code art.
114 040	0,5*	50	100	42	140	300	410	220	100	77	31	10	8	
114 041	0,5	100	200	65	140	430	630	400	100	77	31	10	17,5	
114 043	0,5	200	400	95	150	730	1100	740	122	80	40	10	39	
114 045	1	100	200	65	150	430	630	400	100	77	31	10	22	
114 046	1	200	400	95	160	730	1110	740	122	80	40	10	48	
114 048	2	150	300	110	160	610	895	620	122	80	40	15	56	
114 049	2*	300	600	170	160	1030	1590	1130	122	80	40	15	115	

* pour des raisons techniques, pas de verrouillage de sécurité.

Pince lève-rond — Type RT

- Pince pour le levage de ronds, tubes, carrés et petits profilés divers en bottes ou à l'unité.
- Pince semi-automatique : la pince est bloquée en position ouverte. Afin d'effectuer le levage, l'opérateur doit actionner le levier (déverrouillage manuel) et le maintenir en position haute jusqu'à ce qu'il amorce le levage. Lors de la dépose de la charge, la pince se bloque automatiquement en position ouverte.
- Le serrage de la pince est proportionnel, limitant ainsi le risque de dommage de la charge.

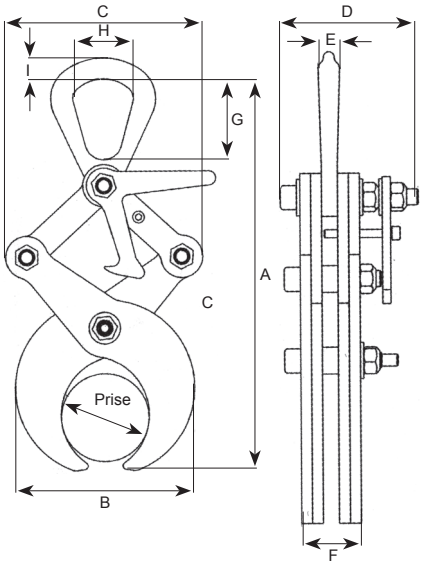

- Utilisation par paire avec un palonnier recommandée.
- Traction verticale uniquement.
- En cas de levage en botte, s'assurer que chacune des pièces est bien maintenue par les pinces.
- Possibilité de monter des poignées de chaque côté de la pince sur demande.

Réf.	CMU (kg)	Prise		A (mm)		B (mm)		C (mm)		D (mm)	E (mm)	F (mm)	G (mm)	H (mm)	I (mm)	Poids (kg)	Code art.
		mini	maxi	mini	maxi	mini	maxi	mini	maxi								
RT05 50-100	500	50	100	314	359	136	170	146	187	100	16	44	69	52	18	4	
RT1 100-200	1000	100	200	475	563	241	318	222	296	100	16	44	69	52	18	9	
RT2 200-350	2000	200	350	745	872	427	5444	355	447	100	20	60	80	64	23	27	
RT3 250-450	3000	250	450	839	1010	485	634	546	650	100	20	68	80	64	23	40	

Industrial Lifting
oudstrijdersstraat 31
B-1600 Sint-Pieters-Leeuw (Belgium)
Tel: +32 2 378 06 50 Fax : +32 2 377 58 91

www.ilsa.be
info@ilsa.be

Pince lève-rond — Type TI

- Traction verticale uniquement.
- S'assurer de la parfaite horizontalité de la charge dans le cas d'un levage avec une seule pince (équilibrage).
- Utilisation par paire avec un palonnier recommandée pour grandes longueurs de tuyaux.

- Pince pour le transport et/ou la pose en tranchée de tuyaux, manutention de rouleaux, tubes en toute matière,…
- Deux modèles disponibles :

Pince semi-automatique : La pince est bloquée en position ouverte. Afin d'effectuer le levage, l'opérateur doit actionner le levier (déverrouillage manuel) et le maintenir en position haute jusqu'à ce qu'il amorce le levage. Lors de la dépose de la charge, la pince se bloque automatiquement en position ouverte.

Pince automatique (verrou double-effet) : permet de manutentionner une charge sans que l'opérateur soit à proximité. Actionner le moyen de levage, la charge est automatiquement levée. Lors de la dépose de la charge au sol, il est nécessaire de contracter la pince complètement jusqu'à l'enclenchement automatique du système de verrouillage. La pince est alors bloquée en position ouverte.

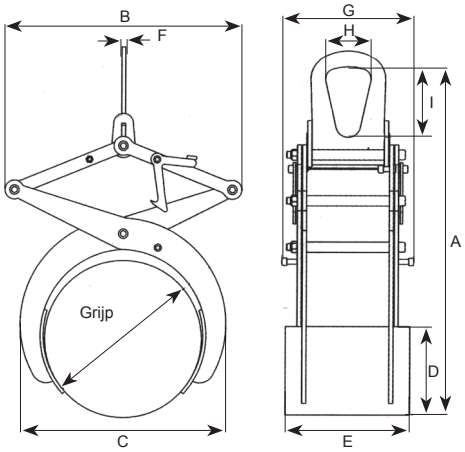

Réf.	CMU (kg)	Prise (mm)		A (mm)		B (mm)		C (mm)		D (mm)	E (mm)	F (mm)	G (mm)	H (mm)	I (mm)	Poids (kg)	Code art.
		mini	maxi	mini	maxi	mini	maxi	mini	maxi								
TIS05 230-400	500	230	400	680	1047	498	640	371	625	220	300	10	318	110	170	30	
TIA05 230-400	500	230	400	680	1047	498	640	371	625	220	300	10	318	110	170	30	
TIS05 380-650	500	380	650	900	1440	765	950	562	932	343	300	10	318	110	170	48	
TIA05 380-650	500	380	650	900	1440	765	950	562	9323	343	300	10	318	110	170	48	
TIS1 450-900	1000	450	900	1085	1870	930	1212	720	1271	465	300	10	318	110	170	77	
TIA1 450-900	1000	450	900	1085	1870	930	1212	720	1271	465	300	10	318	110	170	77	

Pince universelle à bordures — Type Lockit

- Seule pince qui permet de travailler le long de la corde d'alignement.
- Elle peut être utilisée avec pratiquement tous les éléments en béton, indépendamment de leur profil.
- Prise extrêmement ferme sur l'élément en béton.
- S'emploit à la main ou à l'aide d'une grue.
- Assure des rendements élevés.
- Système de poignées réglables.
- Equipée d'un câble-amortisseur.
- Construction légère, robuste et durable.
- Type B pour bordures de 1,00 m., Type C pour bordures de 0.5 m.
- Pour une utilisation avec une grue, elle peut-être équipée d'un câble amortisseur.

Industrial Lifting
oudstrijdersstraat 31
B-1600 Sint-Pieters-Leeuw (Belgium)
Tel: +32 2 378 06 50 Fax : +32 2 377 58 91

www.ilsa.be
info@ilsa.be

Pince Lève-blocs — Type PB

- S'assurer que les mors sont exempts de graisse ou d'huile.
- Dégraisser les mors régulièrement.
- Ne pas lever de charge grasse, huilée ou à surface lisse (marbre poli par exemple).

- Pince pour le levage sans marquage de produits à faces parallèles en matériaux divers : bois, béton, acier, plastique, pierre,…
- Pince semi-automatique : la pince est bloquée en position ouverte. Afin d'effectuer le levage, l'opérateur doit actionner le levier (déverrouillage manuel) et le maintenir en position haute jusqu'à ce que le levage soit amorcé. Lors de la dépose de la charge, la pince se bloque automatiquement en position ouverte.
- Le serrage de la pince est proportionnel, limitant ainsi le risque de dommage à la charge.
- Les mors sont revêtus de caoutchouc interchangeables.
- Munie de 2 poignées pour une manutention aisée.

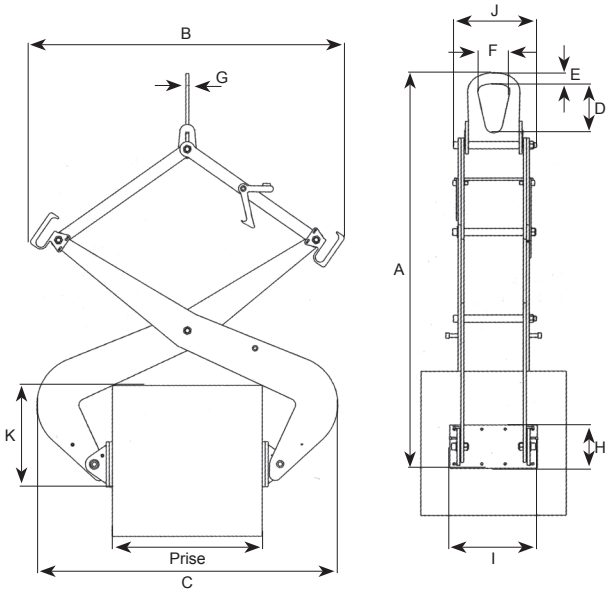

Réf.	CMU (kg)	Prise (mm)		A (mm)		B (mm)		C (mm)		D (mm)	E (mm)	F (mm)	G (mm)	H (mm)	I (mm)	J (mm)	K (mm)		Poids (kg)	Code art.
		mini	maxi	mini	maxi	mini	maxi	mini	maxi								mini	maxi		
PB05 0-100	500	0	100	320	551	545	600	236	290	69	18	52	16	96	200	95	118	150	10	
PB05 100-250	500	100	250	340	684	575	680	345	440	69	18	52	16	96	200	95	113	127	12	
PB05 200-500	500	200	500	464	1031	823	975	578	734	80	23	64	20	96	200	95	203	261	20	
PB1 0-200	1000	0	200	459	837	750	847	392	484	80	23	64	20	130	200	125	190	240	25	
PB1 200-500	1000	200	500	612	1125	935	1085	675	812	80	23	64	20	130	200	123	238	296	48	
PB1 500-800	1000	500	800	781	1370	1045	1200	1003	1146	170	38	110	10	130	300	289	287	337	71	
PB1 700-1000	1000	700	1000	915	1481	1162	1304	1205	1330	170	38	110	10	130	300	286	364	407	78	

Pince lève-blocs — Type WI

WI 400

WI 1000

WI 1500

Réf.	CMU (t)	Ouverture (mm)	Largeur des plaques (mm)	Hauteur des plaques (mm)	Protection	Poids (kg)	Code art.
WI 400	0,4	0 à 70	150	100	recouvrement en caoutchouc	8.6	
WI 1000	1	20 à 90	150	160	recouvrement en caoutchouc	13	
WI 1500	1	30 à 210	240	160	recouvrement en caoutchouc	22	

Pince pour le levage vertical de fûts métalliques — Type IPVK

- Les pinces de levage de sécurité **IPVK** sont conçues pour le levage de fûts en acier, fermés et ouverts.
- Les pinces se bloquent automatiquement une fois appliquées au fût.
- Elles sont pourvues d'une manille.
- Elle peuvent être utilisées individuellement.

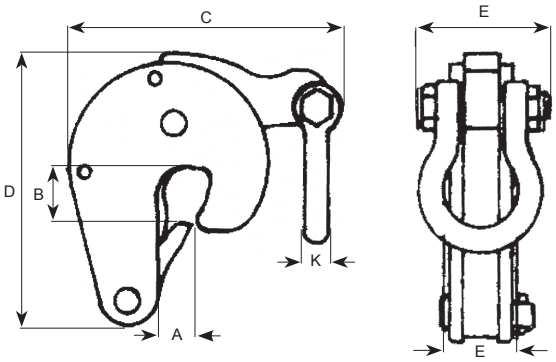

Réf.	CMU (t)	A (mm)	B (mm)	C (mm)	D (mm)	E (mm)	G (mm)	K (mm)	Poids (kg)	Code art.
0,5 - IPVK	0,5	17	26	135	132	29	51	11	1,6	

Pince pour le levage vertical de fûts métalliques — Type IPDV

- La pince de levage de sécurité verticale **IPDV** est conçue pour le levage et le transport vertical de fûts en acier, fermés ou ouverts, d'une capacité de 215 à 225 litres.
- Ces pinces sont particulièrement légères.
- Elles se manipulent aisément d'une seule main.
- Elles sont pourvues d'un œil de levage.
- Ces pinces peuvent être utilisées individuellement ou collectivement, par exemple, sous un palonnier pour le chargement ou le déchargement de conteneurs.

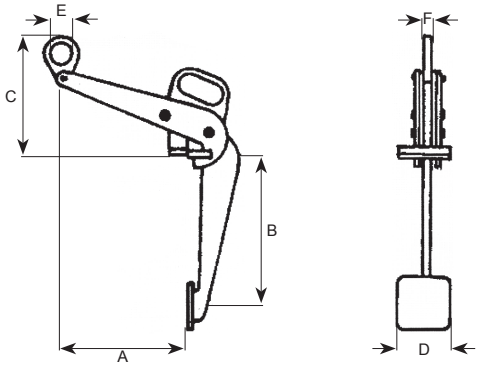

Réf.	CMU (t)	A (mm)	B (mm)	C (mm)	D (mm)	E (mm)	G (mm)	Poids (kg)	Code art.
0,5 - IPDV	0,5	300	375	290	150	50	12	7.1	

Pince pour le levage vertical de fûts — Type P1

- Pince pour le levage et le transport vertical de fûts stables métalliques et de fûts en plastique avec anneau et couvercle.
- Sur demande, également disponible avec un verrouillage en position ouverte, ou à ciseau automatique.

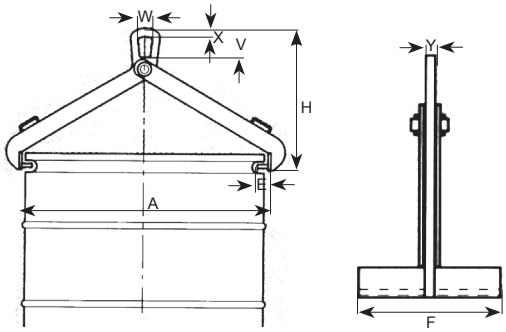

Réf.	CMU (kg)	Diam. fût (mm)	A (mm)	E (mm)	F (mm)	H (mm)	V (mm)	W (mm)	X (mm)	Y (mm)	Poids (kg)	Code art.
114 172	500	390 - 650	690 - 650	20	200	350	60	60	15	10	5,5	

Industrial Lifting
oudstrijdersstraat 31
B-1600 Sint-Pieters-Leeuw (Belgium)
Tel: +32 2 378 06 50 Fax : +32 2 377 58 91

www.ilsa.be
info@ilsa.be

Pince pour le levage vertical de fûts métalliques — Type 300 S

- Les pinces de levage Renfroe 300 S sont conçues pour le levage et le transport vertical de fûts métalliques avec rebord (avec ou sans couvercle).
- Un levier sert à verrouiller la bande métallique. L'ouverture est réglable à l'aide d'une vis.

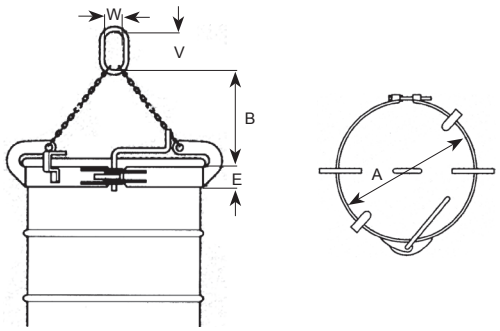

Réf.	CMU (kg)	Diam. fût (mm)	A (mm)	B (mm)	E (mm)	V (mm)	W (mm)	Poids (kg)	Code art.
121 921	800	390 - 415	390 - 415	445	50	130	80	9	
121 923	800	560 - 610	560 - 610	445	50	130	80	10	

Pince pour le levage vertical et horizontal de fûts — Type P2

- Pour le transport et le retournement de fûts stables métalliques avec anneau et couvercle.
- Les fûts peuvent être pris dans toutes les positions et peuvent être basculés grâce à un frein automatique dans une autre position.
- Le serrage se fait par vissage sur bras réglables.

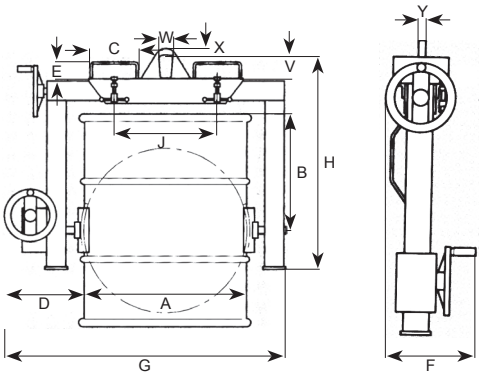

Réf.	CMU (kg)	Diam. fût A (mm)	B (mm)	C (mm)	D (mm)	E (mm)	F (mm)	G (mm)	H (mm)	J (mm)	V (mm)	W (mm)	X (mm)	Y (mm)	Poids (kg)	Code art.
114 204	300	400 - 620	450	200	350	75	350	1000 - 1200	1000	450	100	50	20	20	100	

Pince pour le levage vertical de fûts — Type P3

- Pour le transport et le retournement de fûts stables métalliques avec anneau (également sans couvercle).
- Les fûts peuvent être pris dans toutes les positions et peuvent être basculés grâce à un frein automatique dans une autre position.
- Le serrage se fait à l'aide d'une sangle d'arrimage.

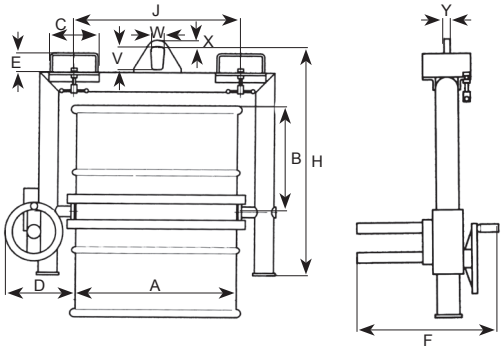

Réf.	CMU (kg)	Diam. fût A (mm)	B (mm)	C (mm)	D (mm)	E (mm)	F (mm)	H (mm)	J (mm)	V (mm)	W (mm)	X (mm)	Y (mm)	Poids (kg)	Code art.
114 179	300	560-610	450	185	400	65	500	1100	620	100	50	20	20	65	

Pince ciseaux

Type G

- Pince mécanique fabriquée sur mesure selon les données spécifiques de la charge.
- La pince et la mâchoire sont fabriquées sur mesure selon le poids, la forme, les dimensions et la matière de la charge.
- Fonctionnement : La pince est suspendue au crochet du pont, et est tenue ouverte par le dispositif de blocage. Le pince est placée sur le charge. L'ouvrier ouvre ce dispositif de blocage et lors de la levée du crochet du pont, la pince se ferme et la charge est levée. La préhension se fait par serrage et/ou par levage des mâchoires. Après le déplacement de la charge et la détente de la chaîne du palan, la pince s'ouvre et le dispositif de blocage pour la maintenir ouverte s'enclenche automatiquement.
- Application : Pour toutes les charges pour lesquelles les pinces standards ne conviennent pas à cause de formes et de dimensions spéciales, comme des blocs, des axes, des bouteilles de gaz, des roues, des caisses, des bacs, des profilés spéciaux et des pièces sur mesure de forme exceptionnelles dans des matériaux comme l'acier, l'inox, l'aluminium, le bois etc. avec des surfaces rugueuses, travaillées ou lisses.

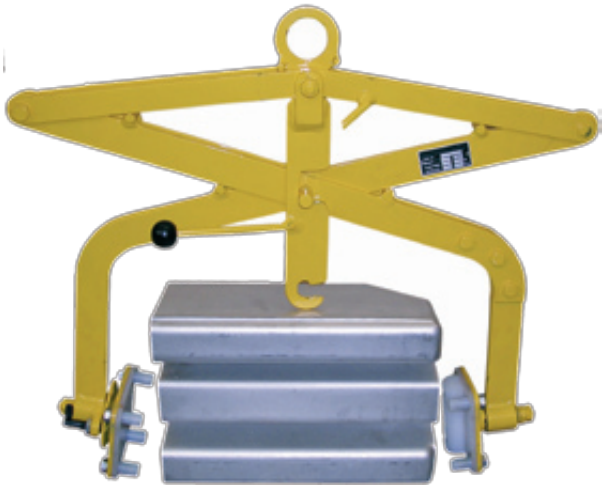

- Options :
  - Equipée de mâchoires en caoutchouc résistant à l'usure.
  - Exécution automatique : la pince, une fois placée sur la charge, se ferme d'elle-même et pince la charge lors du levage. L'ouvrier ne doit donc pas ouvrir le dispositif de blocage.
  - Dispositif de basculement avec mouvement libre et blocage dans certaines positions.
  - Dispositif de basculement mécanique.
  - Mâchoires déplaçables pour charges variables.

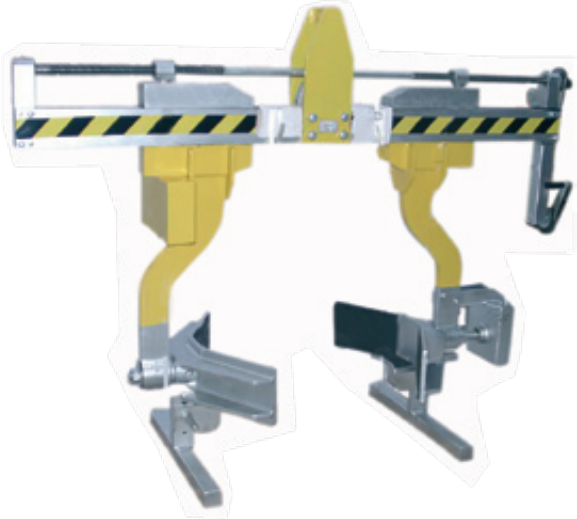

Modèle avec exécution automatique

Regardez cette pince en action sur notre site internet :

http://www.ilsa.be/videos/pince_g.html

Industrial Lifting
oudstrijdersstraat 31
B-1600 Sint-Pieters-Leeuw (Belgium)
Tel: +32 2 378 06 50 Fax : +32 2 377 58 91

www.ilsa.be
info@ilsa.be

Pince lève-tuyaux WIMAG — Type RSV

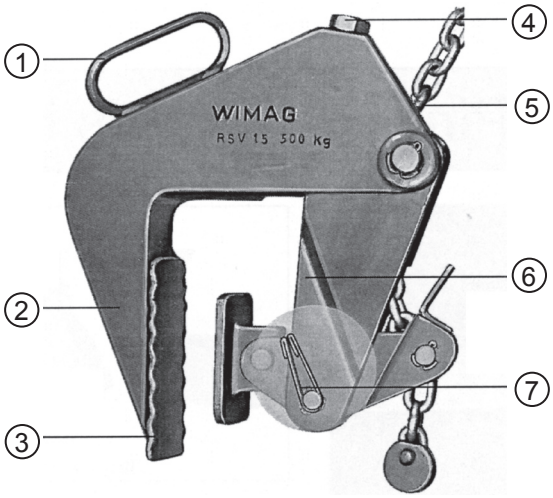

- Pour le levage horizontal de chambres de visite.
- Poignée pour manipulation facile **(1)**.
- Mâchoire en matériau creux. Rigide en torsion et légère **(2)**.
- Mâchoire garnie de caoutchouc sur demande. Important pour des tuyaux enduits ou avec revêtement **(3)**.
- Réglage de la zone de serrage simple et rapide au moyen d'une broche filetée **(4)**.
- Utilisation d'une chaîne à haute résistance DIN 5688-5 **(5)**.
- Stabilité renforcée par un levier articulé coudé **(6)**.
- Equipé d'un arrêt de sécurité – un ressort monté dans chaque mâchoire empêche l'ouverture accidentelle de la pince **(7)**.

Pinces à regard béton pour regards selon DIN 4034 partie 2

Réf.	Type	CMU (t)	Nbre de pinces	Surface des mâchoires	Zone de serrage (mm)	Diam. int. élément de regard (m)	Longueur de la chaîne (m)	Poids (kg)	Code art.
110 010	RSV 1,5	1,5	3	acier denté	40 - 120	0,4 - 2	1,5	31	
110 011	RSVL 1,5	1,5	3	acier denté	40 - 120	0,4 - 2	2	33	
110 020	RSVG 1,5	1,5	3	caoutchouc	0 - 70	0,4 - 2	1,5	34	
110 510	RSV 3	3	3	acier denté	50 - 180	0,4 - 2	1,6	53	
110 511	RSVL 3	3	3	acier denté	50 - 180	0,4 - 3	2,2	57	
110 520	RSVG 3	3	3	caoutchouc	0 - 130	0,4 - 2	1,6	55	
110 530	RSV 3/230	3	3	acier denté	90 - 230	0,4 - 2	1,6	54	
110 531	RSVL 3/230	3	3	acier denté	90 - 230	0,4 - 3	2,2	58	
110 540	RSVG 3/180	3	3	caoutchouc	50 - 180	0,4 - 2	1,6	56	
110 110	RSVE 0,5	0,5	1	acier denté	40 - 120	-	0,8	10	
110 610	RSVE 1	1	1	acier denté	50 - 180	-	0,8	17	
110 210	RSV 1,5	1	2	acier denté	40 - 120	0,4 - 2	1,5	21	
110 710	RSV 2	2	2	acier denté	50 - 180	0,4 - 2	1,6	33	
110 850	RSVT 4	4	4	acier denté	50 - 180	1 - 2,5	1,6	82	

Pinces à regard béton pour regards selon DIN 4034 partie 1 et 2

Réf.	Type	CMU (t)	Nbre de pinces	Surface des mâchoires	Zone de serrage (mm)	Diam. int. élément de regard (m)	Longueur de la chaîne (m)	Poids (kg)	Code art.
110 515	RSV 3/200 D	3	3	acier denté	90 - 200	0.4 - 2	1.6	65	
110 516	RSVL 3/200 D	3	3	acier denté	90 - 200	0.4 - 3	2.2	69	

Pince spéciale pour palplanche

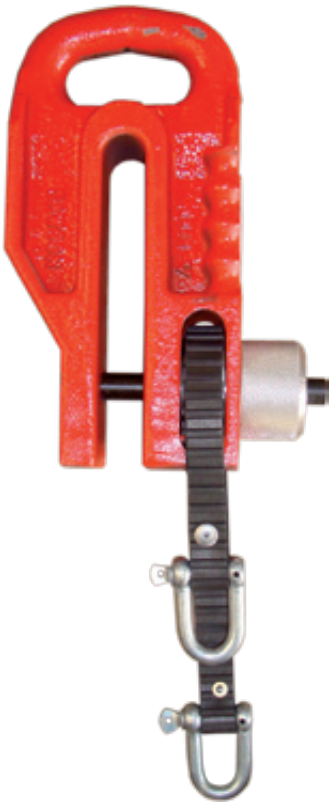

- CMU : 3,5/5/7,5 et 10 tonnes.
- Grâce au système va-et-vient de la sangle, l'axe de la pincepeut-être dégagé à distance pour la dégager.
- Le levage est possible dans toutes les positions.
- La palplanche doit être glissée au fond de la pince.

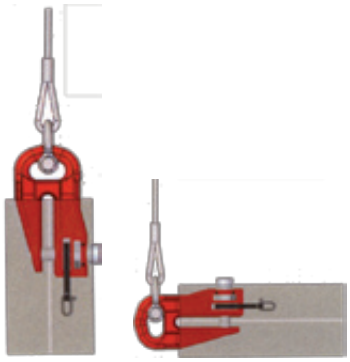

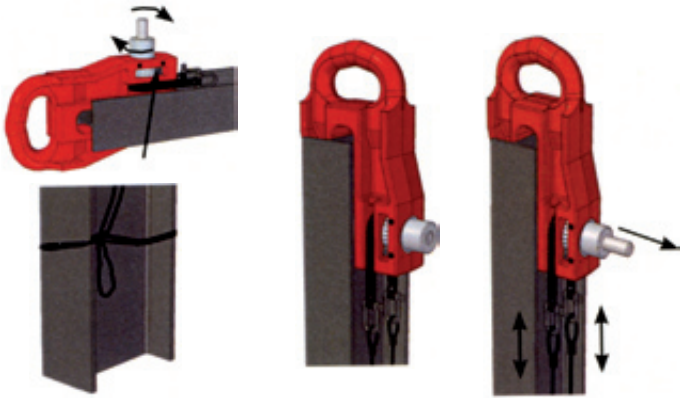

Pince pour le levage de poutrelles métalliques — Type DCP

- Pinces pour le levage horizontal et la manutention de poutrelles métaliques.
- Doivent être utilisées par paire.
- Capacité : 2500 kg.
- Poids : 6 kg.

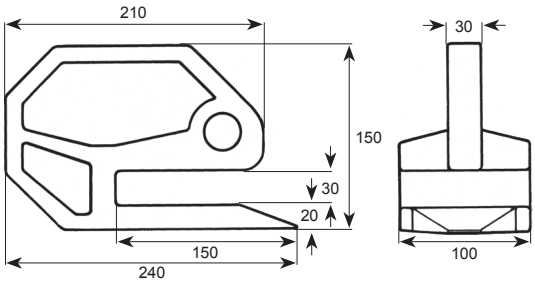

Pinces spéciales

Industrial Lifting
oudstrijdersstraat 31
B-1600 Sint-Pieters-Leeuw (Belgium)
Tel: +32 2 378 06 50 Fax : +32 2 377 58 91

www.ilsa.be
info@ilsa.be

Accessoires divers

Poulies - Moufles - Dynamomètres digitaux - Equilibreurs - Transpalettes - Anémomètres - Plaques d'identification - Ventouses - Aimants - Coins magnétiques - Systèmes Vacuum - Réas en nylon - Ridoirs galvanisés - Tendeurs - Mousquetons - Maillons rapides - Manilles commerciales

Ventouse à piston avec pompe à main

Poignée ergonomique avec revêtement anti-glissement

- Ventouse de manutention utilisable à la main ou sur un appareil de levage. Livrée dan un coffret plastique.
- La pompe à vide située dans la poignée, est actionnée par pressions successives sur le piston.
- Système visuel de sécurité du vide.
- Dégagement par actionnement du clapet.
- Ventouse en aluminium et néoprène utilisée pour le levage de charges lourdes telles que verre, métal, bois laqué, marbre, etc.

Réf.	Capacité/direction	Diam. ventouse (mm)	Poids (kg)	Code art.
BO 601	150 kg horizontal	200	1,7	
BO 601.45	110 kg avec caoutchouc flexible	200	1,7	

Ventouse 2 poignées en synthétique

- Ventouse double en matière synthétique à deux leviers.
- Utilisée pour la manutention du verre ou de tous matériaux à surface plane, lisse, propre et non poreuse.
- Diamètre des ventouses : 120 mm.

Réf.	Capacité/direction	Dimensions (mm)	Poids (kg)	Code art.
BO 602.1	60 kg horizontal	320 x 120 x 80	1	

Ventouse en aluminium à 2 poignées — Série «BLUE LINE»

- Ventouse double en aluminium à 2 leviers synthétiques bleus.
- Poignées de très haute qualité et très légères avec design ergonomique.
- Testée et certifiée TUV-GS.
- Diamètre des ventouses : 120 mm.

Réf.	Capacité/direction	Dimensions (mm)	Poids (kg)	Code art.
BO 602.4BL	60 kg horizontal	345 x 120 x 80	1,01	
BO 602.42BL	50 kg vertical	345 x 120 x 80	1,01	

Ventouse en aluminium à 3 poignées — Série «BLUE LINE»

- Ventouse double en aluminium à 3 leviers synthétiques bleus.
- Grande poignée ergonomique permettant une utilisation optimale.
- Testée et certifiée TUV-GS.
- Diamètre des ventouses : 120 mm.
- Elle est la plus puissante de la série «BLUE LINE».

Réf.	Capacité/direction	Dimensions (mm)	Poids (kg)	Code art.
BO 603.OBL	100 kg, horizontal	345 x 230 x 80	1,43	

Autres modèles sur demande

Industrial Lifting
oudstrijdersstraat 31
B-1600 Sint-Pieters-Leeuw (Belgium)
Tel: +32 2 378 06 50 Fax : +32 2 377 58 91

www.ilsa.be
info@ilsa.be

Aimant de levage permanent — Type SP16 - SP 10

SP16

- Conçu pour le levage et le déplacement rapide, cet aimant est constitué d'un acier très robuste. Le circuit magnétique interne est composé d'aimants permanents en **NEODYMIUM**.
- Les faibles dimensions et la capacité de levage importante en font un des meilleurs aimants de levage du marché.
- La forme prismatique de la base permet de lever des éléments ferreux ronds et plats d'une épaisseur de minimum **10 mm**.
- Cet aimant permanent a également le grand avantage de pouvoir opérer le magnétisme en actionnant facilement le levier d'une seule main.
- Garantie 12 mois.
- Température max. de travail **80°**.

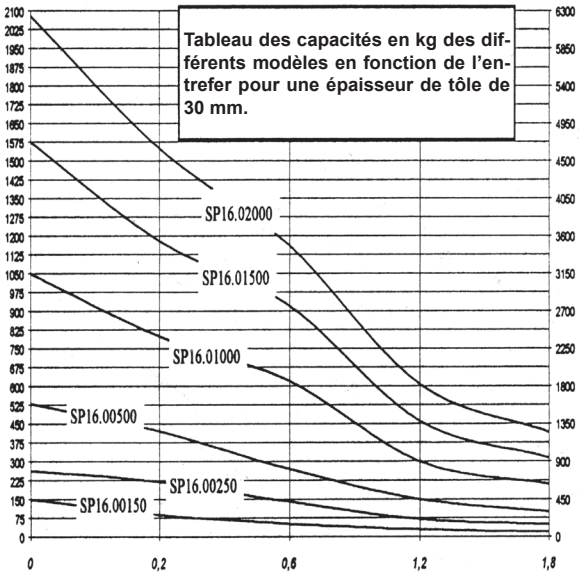

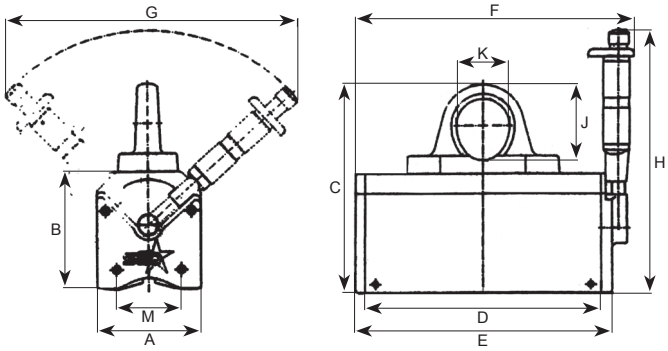

Réf.	Force (kg)		Min. (mm)	Min. (mm)	Max. (mm)	Code art.
SP16.00150	150	65	10	40/100	2000	
SP16.00250	250	100	15	40/160	2000	
SP16.00500	500	210	20	40/220	2500	
SP16.01000	1000	540	25	80/300	3000	
SP16.01500	1500	810	30	80/350	3000	
SP16.02000	2000	1080	35	80/400	3500	

Réf.	A (mm)	B (mm)	C (mm)	D (mm)	E (mm)	F (mm)	G (mm)	H (mm)	J (mm)	K (mm)	M (mm)
SP16.00150	75	83	145	135	155	177	270	225	43	35	36
SP16.00250	95	105	167	175	195	215	285	248	43	35	50
SP16.00500	105	118	205	230	250	272	290	260	60	52	60
SP16.01000	150	168	256	290	310	350	660	420	60	52	72
SP16.01500	178	201	324	350	370	410	660	420	87	64	87
SP16.02000	216	236	360	380	400	440	660	420	87	64	110

SP10

- Aimant de levage permanent permettant le levage et le déplacement de pièces jusqu'à une temprérature de **450°**.
- Pour une utilisation correcte, cet aimant doit être utilisé sur des matériaux ferreux avec une épaisseur de minimum **20 mm**.
- Pour plus de renseignements, nous consulter.

Réf.	Force (kg)		Min. (mm)	Min. (mm)	Max. (mm)	Code art.
SP10.00001	250	125	20	30/260	2000	
SP10.00002	500	250	20	30/340	2500	
SP10.00003	1000	500	20	30/400	3000	

Industrial Lifting
oudstrijdersstraat 31
B-1600 Sint-Pieters-Leeuw (Belgium)
Tel: +32 2 378 06 50 Fax : +32 2 377 58 91

www.ilsa.be
info@ilsa.be

Aimant de levage permanent — QPM

- Ces aimants permanents en Neodymium **QPM** sont utilisés pour le levage et le transport de matériaux plats et cylindriques ferro-magnétiques.
- Coefficient de sécurité 3,5.
- Poignée de commande simple et légère avec bouton de sécurité.
- Equipé d'un grand anneau de levage.
- Construction compacte et robuste.

Réf.	Puissance (kg)		Longueur (mm)	Largeur (mm)	Hauteur (mm)	Longeur du manche (mm)	Poids (kg)	Code art.
	▭	○						
QPM - 100	100	30	116	62	67	84	2,6	
QPM - 300	300	100	192	92	91	154	9,6	
QPM - 600	600	200	271	122	117	196	23	
QPM - 1000	1000	300	305	176	163	264	54	

Aimant de levage permanent — ETT

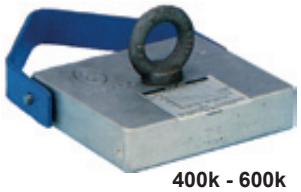

400k - 600k

- Aimants pour le levage et la manutention de charges plates de 75 à 260 kg.
- La capacité de levage des porteurs magnétiques est indiquée au 1/3 (coefficient de sécurité 3) de sa force magnétique.

Réf.	Modèle	Capacité maximale de levage (kg)	Longueur max. de la charge (mm)	Capacité max. au glissement (kg)	Longueur (mm)	Largeur (mm)	Hauteur (mm)	Hauteur crochet ou poignée (mm)	Poids (kg)	Code art.
0110F	CUB	75	450	30	130	81	36	125	1,5	
0125F	250	135	600	80	152	133	30	135	2,3	
0135F	400	140	620	100	155	140	35	180	3	
0132F	400K	140	620	100	155	140	35	65	3,4	
0145F	600	260	850	210	185	155	35	205	4	
0575F	600S	260	850	210	185	155	35	205	4,5	
0155F	600K	260	850	210	185	155	35	65	4,4	

Aimant sur batterie

- Cet aimant a été conçu pour pouvoir soulever la charge sans être encombré par le câble d'alimentation de l'aimant permanent classique.
- La batterie de cet aimant peut effectuer environ 250 manipulations sans devoir être rechargé.
- L'aimant est en plus pourvu d'une télécommande qui permet de l'actionner à distance sur un rayon de 20 mètres.
- Un clignotant est allumé et un signal sonore prévient lorsque la batterie doit être rechargée.

Industrial Lifting
oudstrijdersstraat 31
B-1600 Sint-Pieters-Leeuw (Belgium)
Tel: +32 2 378 06 50 Fax : +32 2 377 58 91

www.ilsa.be
info@ilsa.be

Coins magnétiques articulés — Type R - T

Les avantages des coins magnétiques :

- Epargnent vos élingues coûteuses grâce aux surfaces lisses et aux angles arrondis.
- Décuplent ainsi la durée de vie de vos élingues.
- Epargnent les angles fragiles, pendant que les systèmes d'arrimage restent bien en place.
- Facilitent l'arrimage, surtout lorsque les coins sont fixés à demeure.
- Sont faciles à manipuler, grâce à leur légèreté.
- Ont une durée de vie importante grâce à leur robustesse.
- Ont un excellent rapport qualité/prix.
- Peuvent être livrés rapidement en 6 exécutions différentes.

Type R0

- Coin de protection en caoutchouc dur, équipé d'aimants permanents puissants.

Réf.	Diam. max. câble (mm)	Diam. max. chaîne (mm)	Type	Code art.
50030025	25	-	R0	

Type R1

Type R2 et R3

- Utilisation: câbles d'acier et chaînes.
- Matière aluminium coulé.
- Coins articulés équipés d'aimants permanents puissants.

Réf.	Diam. max. câble (mm)	Diam. max. chaîne (mm)	Type	Code art.
50020025	25	6	R1	
50020050	50	13	R2	
50020070	70	18	R3	

Type T3

Type T6

- Utilisation: sangles plates et élingues rondes polyester.
- Matière aluminium coulé.
- Coins articulés équipés d'aimants permanents puissants.

Réf.	Largeur de sangle ou élingue ronde (mm)	Type	Code art.
50010080	40 à 80	T3	
50010150	90 à 150	T6	

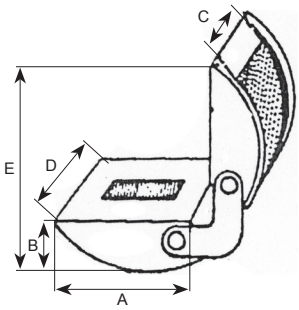

T3 - T6 - R1 - R2 - R3

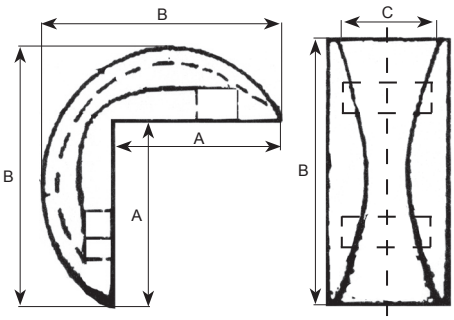

R0

Type	A (mm)	B (mm)	C (mm)	D (mm)	E (mm)	Profondeur gorge (mm)	Poids (kg)
R0	100	140	70				2,5
R1	110	47	25	100	70	10	2
R2	100	67	50	110	165	25	3
R3	105	75	85	160	165	47	5
T3	100	45	90	100	160		2,5
T6	100	55	160	180	160		5

Industrial Lifting
oudstrijdersstraat 31
B-1600 Sint-Pieters-Leeuw (Belgium)
Tel: +32 2 378 06 50 Fax : +32 2 377 58 91

www.ilsa.be
info@ilsa.be

Superficie totale 3000m² (bâtiment : 1100m², ateliers : 900m², bureaux : 200m²) - Grand parking

NV INDUSTRIAL LIFTING SA

OUDSTRIJDERSSTRAAT, 31

B-1600 SINT-PIETERS-LEEUW (BELGIUM)

Tél.: +32 (0)2 378 06 50 (4L) Fax.: +32 (0)2 377 58 91

Web site : www.ilsa.be E-mail : ilsa@skynet.be

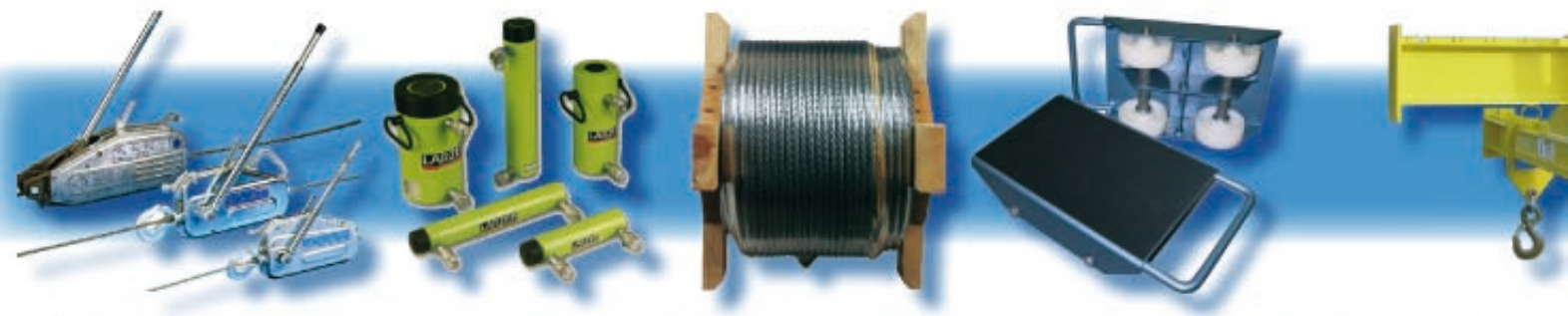

Reproduction interdite sans l'accord de l'éditeur.