Systèmes de
surveillance de charges

pour des opérations de levage plus sûres

ILSA

Crosby® | SP®

know the load

Industrial Lifting NV-SA *+32 (0)2 378 06 50* *info@ilsa.be*

Présentation de l'entreprise

Depuis 1976, les solutions de haut niveau de Straightpoint occupent le devant de la scène en matière de technologies industrielles de pesage et de surveillance de charge. Aujourd'hui, l'entreprise a rejoint The Crosby Group, le plus grand fabricant de matériel de levage et de gréage au monde, donnant lieu à une symbiose parfaite et à une offre de produits encore plus pointue.

Basée au Royaume-Uni et bénéficiant d'un réseau de distribution international, Straightpoint propose une gamme de produits facile d'utilisation avec un rapport qualité-prix, qui contribuent à la sécurité des ingénieurs et professionnels du levage depuis plus de 40 ans. Les ingénieurs de Straightpoint conçoivent et fabriquent une large gamme de systèmes de surveillance de charge de première qualité, dont la capacité peut dépasser les 1500 tonnes notamment :

- Dynamomètre
- Des tensiomètres pour câbles et cordes en fibres synthétiques
- Des manilles dynamométriques
- Des dynamomètres
- Des balances de grue
- Des cellules de charge de compression
- Des axes de charge
- Des logicielles

L'équipe de Crosby|Straightpoint met un point d'honneur au développement et à la distribution de systèmes de surveillance, de pesage et de mesure de charge de haute qualité.

Les logiciels sans fil de Crosby|Straightpoint basés sur Windows, combinés à une gamme complète d'accessoires, facilitent l'acquisition et l'analyse des données liées aux forces et aux charges lors d'opérations de levage.

Avec l'ajout continu de nouvelles innovations à leurs produits, Crosby|Straightpoint offre aux professionnels du secteur des solutions de pointe pour toutes leurs opérations de levage et de gréage.
Au rang de ces innovations figure l'application HHP (iOS/Android), qui, combinée à la gamme de cellules de charges télémétriques en Bluetooth et aux techniques de connectivité les plus avancées, forme un outil de contrôle à distance hautement efficace.

Tous les produits Crosby|Straightpoint sont testés individuellement et expédiés dans les 24h dans une valise de transport en aluminium (ou une caisse en bois pour les produits volumineux), accompagnés de toute la documentation nécessaire : comprenant un manuel multilingue ainsi que les certificats ou attestations de calibration et d'essai et la déclaration de conformité CE. De plus, tous les produits ont une garantie de 2 ans, qui reflète leur haut degré de fiabilité.

- Secteur maritime
- Secteur minier
- Secteur des transports
- Applications en matière de santé et de sécurité
- Secteur du divertissement
- Opérations de levage par grue et de gréage
- Opérations de sauvetage et de démantèlement
- Industrie pétrolière et gazière
- Secteur de la construction
- Secteur de la production énergétique
- Services d'utilité publique
- Plateformes marines
- Transport hors standard
- Secteur militaire

L'équipe de spécialistes hautement qualifiés de Crosby|Straightpoint est à votre service pour vous aider dans tous vos projets. Par ailleurs, grâce à un réseau mondial de distributeurs de premier plan, vous êtes assuré de toujours trouver un point de vente Straightpoint près de chez vous.

Grâce à des investissements continus en matière de recherche et de développement, Crosby|Straightpoint veille à rester à la pointe des progrès technologiques et à proposer les meilleurs produits et niveaux de performance pour répondre au mieux aux besoins de leurs clients.

Avec un stock permanent de plusieurs centaines d'unités, Crosby|Straightpoint est à même de livrer tout produit standard jusqu'à des capacités de 1500 tonnes, partout dans le monde et dans les plus brefs délais !

#knowtheload

Table des matières

P.	Réf. produit	Description
02-03	RLP	Dynamomètre Radiolink plus
04-05	WLS	Manille Dynamomètre sans fil Loadshackle
06-07	BLD	Dynamomètre BlueLink
08-09	WNITC	Cellule de charge LoadSafe
10-11	COLT	Tensiomètre Clamp On Line®
12-13	CS	Tensiomètre CableSafe
14-15	TIMH	Dynamomètre pour câble déroulant
16-17	Towcell®	Cellule de charge Towcell®
18-19	INSIGHT/PTP	Logiciel INSIGHT / Proof Test plus®
20-21	HHP App	Accessoires sans fil / Application HHP
22-23	HHP/SW-HHP	Appareil HHP sans fil et filaire/ Accessoires
24-25	SL	Dynamomètre Subsea Link
26-27	LLP	Dynamomètre Loadlink plus
28-29	WLP	Dynamomètre Wirelink plus
30-31	SLB	Manille Loadshackle
32-33	NITC	Cellule de charge de compression
34-35	LP	Axe Loadpin
36-37	LBP	Cellule de charge Loadblock plus
38-39	MWP	Balance de grue Miniweigher plus
40-41	-	Certifications et affiliations / Industries

Certifications

Straightpoint est une entreprise certifiée ISO9001 : 2008 (numéro d'enregistrement FM 584438), délivré par l'institut British Standards (BSI), un organisme notifié par l'UKAS (United Kingdom Accreditation Service).

Tous les produits Straightpoint destinés à une utilisation en environnement dangereux, sont contrôlés par l'organisme SIRA, n° de certification SIRA 15 ATEX M725.

Straightpoint est également membre d'associations clés telles que la LEEA (Lifting Equipment Engineers Association), l'AWRF (American Wire Rope Fabricators) et la SC&RA (Specialized Carriers & Rigging Association).

Par ailleurs, plusieurs personnes de premier plan de l'entreprise sont membres de l'ASME (American Society of Mechanical Engineers).

Garantie

Tous les produits Straightpoint ont une garantie de deux ans.

Réseau mondial de distribution

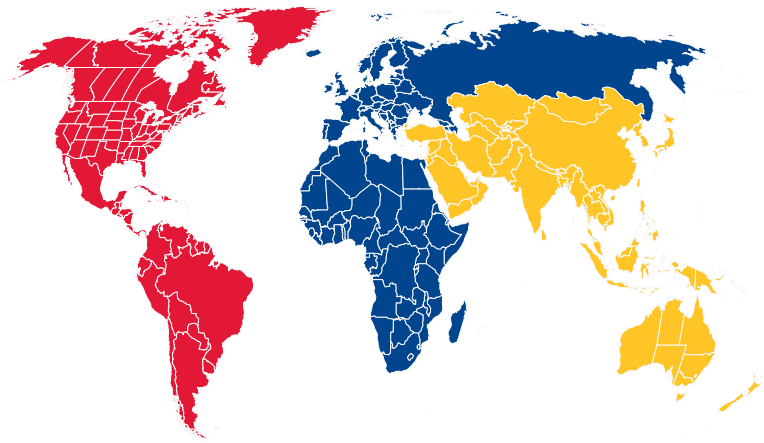

Contact

Crosby | Straightpoint

Unit 9, Dakota Park
Downley Road
Havant, Hampshire
PO9 2NJ · Royaume-Uni

Tel: +44 (0)2392 484491

2801 Dawson Road
Tulsa, OK 74110 · États-Unis

Tel: +1 (918) 834-4611

Industrial Lifting NV-SA +32 (0)2 378 06 50 info@ilsa.be

Dynamomètre Radiolink plus

Bague renforcée adaptée aux manilles industrielles standards

Piles standard AA - 1200 h Accès facile sans outil

Antenne interne

Protection environnementale IP67 ou NEMA6

Aluminium aéronautique anodisé dur de haute qualité

Coins biseautés pour réduire le poids et les accrochages lors d'opérations de levage

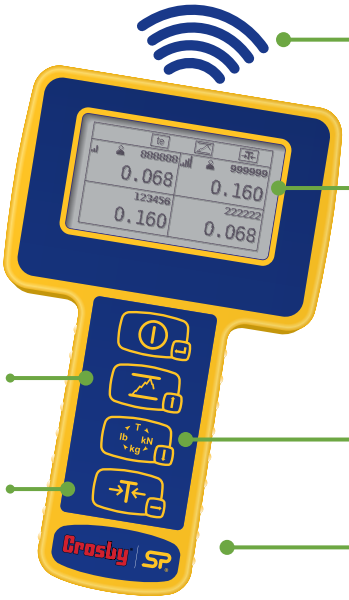

Portée sans fil de 1000 m (3280 pi)

Affichage simultané de 4 cellules de charge

Batterie faible Puissance du signal

Maintien de l'affichage de la valeur pic à 200 Hz

Unités d'affichage multiples t/lb/kg/kN

Tare

Alerte sonore de surcharge de 90 db

Le Radiolink plus a été conçu pour accueillir les manilles Crosby standards avec la cellule de charge pour mesurer les tensions sans fil approuvées par la société DNV-GL et est à même de mesurer et de contrôler des charges dynamiques allant d'une tonne à 500 tonnes. Disponible de stock et conforme aux règlementations ATEX et IECEx pour zones dangereuses 0, 1 et 2.

Le RLP est disponible en deux versions :

- Une version à longue portée de 2,4 GHz offrant une connexion sans fil jusqu'à 1000 m (3280 pi) à l'appareil de lecture portatif SW-HHP ou à la solution logicielle de Straightpoint.
- Une version Bluetooth pouvant être connectée à un smartphone iOS ou Android muni de notre application gratuite HHP, avec une portée de 100 m (328 pi).

Composé d'aluminium aéronautique de haute qualité, le RLP est doté d'une structure interne à la conception avancée qui confère au produit une résistance sans pareille au vu de son poids. Grâce à son enveloppe interne séparée et scellée, les composants électroniques de la cellule de charge bénéficient d'un indice de protection IP67 ou NEMA6, même lorsque le couvercle du compartiment à piles n'est pas en place. Autant de caractéristiques qui placent le RLP en tête des dynamomètres industriels et le rendent adapté aux environnements les plus rudes.

Polyvalent, le RLP peut fournir un rythme de rafraichissement de 3 Hz et peut facilement être configuré pour fonctionner à des fréquences records de 200 Hz, ce qui en fait un outil idéal pour la mesure de forces dynamiques.

Fruit de décennies de développement, ce produit se distingue notamment par sa méthode unique de jaugeage de contrainte, qui permet de compenser les forces de couple du câble une fois le Radiolink positionné. La cellule de charge du Radiolink plus peut par ailleurs être utilisée en association avec INSIGHT : le logiciel d'enregistrement de données sans fil et à haute vitesse de Crosby | Straightpoint, permettant le contrôle, l'affichage et l'enregistrement simultanés et en temps réel de données issues de jusqu'à 126 cellules de charge sans fil Crosby | Straightpoint.

De nombreux accessoires sans fil sont également disponibles, dont un panneau d'affichage des mesures, un système d'alerte de surcharge et un poste de base avec sortie analogique (4-20mA), 2 relais de sortie ou RS485 ASCII.

Caractéristiques et avantages :

- Connexion sans fil de 2,4 GHz
- Commande On-Off à distance depuis le lecteur portatif ou le logiciel
- Disponible pour zones ATEX 0, 1 & 2
- Conception approuvée par FEA
- 2 ans de garantie
- Approuvé par DNV-GL
- Conforme à la norme ASME B30.26
- Version Bluetooth disponible avec application HHP gratuite pour iOS et Android

Accessoires disponibles pour l'appareil portatif:

Support mural ou de cabine
Réf. produit **SP Crosby** : **SU3282** 2789228

Coque de protection en caoutchouc
Réf. produit **SP Crosby** : **SU4045** 2789232

#knowtheload

Industrial Lifting NV-SA +32 (0)2 378 06 50 info@ilsa.be

Également disponible avec certification pour zones dangereuses Zones 0, 1 & 2

ATEX / IECEx

Ex ia II C T4 Ga

Numéros de certification:

RLP ATEX

IECEx SIR 15.0071X / Sira 15ATEX2195X

SW-HHP ATEX

IECEx SIR 15.0072X / Sira 15ATEX2196X

Ajoutez « ATEX » au numéro de produit en cas de commande de produits ATEX/IECEx. Par exemple : RLP6T5-ATEX

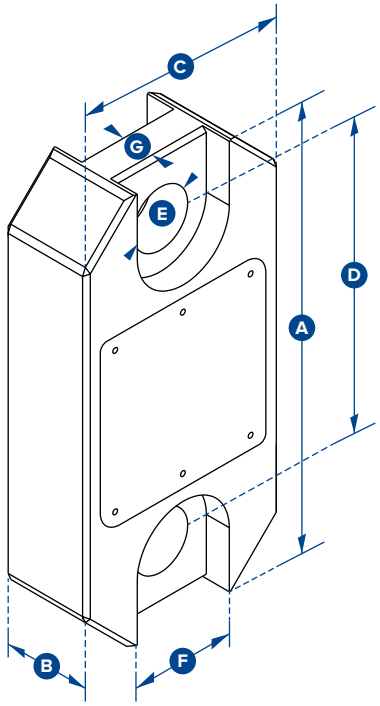

Référence produit SP	RLP1T	RLP2T5	RLP6T5	RLP12T	RLP25T	RLP35T	RLP55T	RLP75T	RLP100T	RLP150T	RLP200T	RLP250T	RLP300T	RLP500T
Crosby	2789084	2789089	2789094	2789082	2789088	2789091	2789093	2789095	2789081	2789083	2789085	2789087	2789090	2789092
Capacité	1 000 kg	2,5 t	6,5 t	12 t	25 t	35 t	55 t	75 t	100 t	150 t	200 t	250 t	300 t	500 t
	2 200 lb	5 500 lb	14 300 lb	26 000 lb	55 000 lb	77 000 lb	120 000 lb	165 000 lb	220 000 lb	330 000 lb	440 000 lb	550 000 lb	660 000 lb	1 100 000 lb
Plage de mesure	0,5 kg	0,001 t	0,001 t	0,002 t	0,005 t	0,005 t	0,01 t	0,01 t	0,05 t	0,05 t	0,1 t	0,1 t	0,1 t	0,1 t
	1 lb	2 lb	2 lb	5 lb	10 lb	10 lb	20 lb	20 lb	100 lb	100 lb	200 lb	200 lb	200 lb	200 lb
Unités	kg	t	t	t	t	t	t	t	t	t	t	t	t	t
	lb	lb	lb	lb	lb	lb	lb	lb	lb	lb	lb	lb	lb	lb
Poids	1,5 kg	1,5 kg	2,4 kg	3,7 kg	5 kg	8,6 kg	13 kg	16 kg	34 kg	46 kg	82 kg	82 kg	118 kg	193 kg
	3,3 lb	3,3 lb	5,3 lb	8,2 lb	11 lb	19 lb	28,7 lb	35,3 lb	75 lb	101,4 lb	180,8 lb	180,8 lb	260 lb	425,5 lb
Coeff. de sécurité	12:1	7:1	7:1	7:1	5:1	5:1	5:1	5:1	5:1	4:1	5:1	4:1	5:1	5:1
Type de piles	Lecteur portatif 2 x AA / Cellule de charge 4 x AA alcalines													
Autonomie	Appareil portatif - 40 h / Cellule de charge 1200 h en continu (500 h en Bluetooth)													
Affichage	240 x 128 pixels rétro-éclairés													
Temp. de fonct.	-10 °C à +50 °C ou 14 °F à 122 °F													
Précision	±0,1% de la capacité													
Fréquence	2,4 GHz													
Portée	1000 m ou 3280 pi (100 m ou 328 pi en Bluetooth)													
Débit de données	3 Hz – modèle jusqu'à 200 Hz disponible pour la surveillance de charges dynamiques													
Protection	IP67 ou NEMA6													
Dimension A	204	204	249	305	340	393	424	470	608	670	700	700	806	930
	8,03”	8,03”	9,80”	12,01”	13,39”	15,47”	16,69”	18,50”	23,94”	26,38”	27,56”	27,56”	31,73”	36,61”
Dimension B	43	43	43	47	60	75	75	75	99	99	144	144	150	150
	1,69”	1,69”	1,69”	1,85”	2,36”	2,95”	2,95”	2,95”	3,90”	3,90”	5,67”	5,67”	5,91”	5,91”
Dimension C	104	104	113	113	115	126	180	202	255	303	350	350	426	570
	4,09”	4,09”	4,45”	4,45”	4,53”	4,96”	7,09”	7,95”	10,04”	11,93”	13,78”	13,78”	16,77”	22,44”
Dimension D	146	146	165	193	215	225	230	260	320	360	350	350	350	450
	5,75”	5,75”	6,50”	7,60”	8,46”	8,86”	9,06”	10,24”	12,60”	14,17”	13,78”	13,78”	13,78”	17,72”
Dimension ØE	24.5	24.5	38	47.5	55	60	76	76	109	109	145	145	160	200
	0,96”	0,96”	1,50”	1,87”	2,17”	2,36”	2,99”	2,99”	4,29”	4,29”	5,71”	5,71”	6,30”	7,87”
Dimension F	48	48	65	Non disponible pour ces capacités										
	1,89”	1,89”	2,60”											
Dimension G	19	19	32											
	0,75”	0,75”	1,26”											
Manille Crosby	G2130						G2140							G2160
Ø axe de manille	19	19	25	35	51	57	57	70	83	95	121	127	152	180
	3/4”	3/4”	1”	1 3/8”	2”	2 1/4”	2 1/4”	2 3/4”	3 1/4”	3 3/4”	4 3/4”	5”	6”	7 1/8”

Manille Dynamométrique Loadshackle

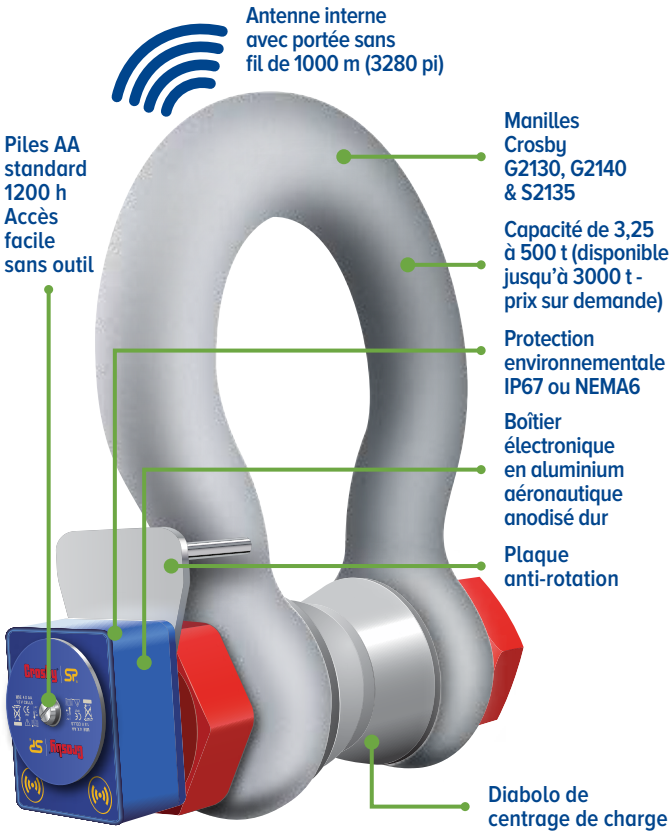

Caractéristiques et avantages :

- Portée sans fil de 1000 m (3280 pi)
- Composants électroniques protégés par un boîtier en aluminium anodisé dur
- Conforme selon la norme environnementale IP67 ou NEMA6
- Autonomie de 1200 h avec 4 piles AA
- Antenne interne
- Commande On-Off à distance depuis l'appareil portatif ou le logiciel
- Avec diabolo de centrage de charge
- 2 ans de garantie
- Conforme à la norme ASME B30.26
- Conception approuvée par FEA
- Disponible pour zones ATEX 0, 1 & 2

- Version Bluetooth disponible avec application HHP gratuite pour iOS et Android
  Voir page 21

La manille dynamométrique sans fil de Crosby |Straightpoint (WLS) offre une solution idéale en cas de hauteur libre limitée ou de projet de levage de charges extrêmes. Disponible de stock pour une capacité de 3,25 à 500 tonnes (et sur demande jusqu'à 3000 t), les WLS sont assemblées à l'aide de manilles Crosby de première qualité.

La WLS est disponible en deux versions :

- Une version à longue portée de 2,4 GHz offrant une connexion sans fil sur 1000 m (3280 pi) à l'appareil de lecture portatif SW-HHP ou à la solution logicielle de Straightpoint.
- Une version Bluetooth pouvant être connectée à un smartphone iOS ou Android muni de notre application gratuite HHP, avec une portée de 100 m (328 pi).

Chaque WLS est soumise à des essais d'épreuve avant d'être munie d'un boîtier en aluminium anodisé dur pour protéger les composants électroniques. Ce boîtier est composé d'un châssis offrant un indice de protection environnementale IP67 ou NEMA6, même lorsque le couvercle du compartiment à piles n'est pas en place.

Équipée d'une technologie de liaison sans fil de pointe, la WLS peut maintenir un rythme de rafraichissement de 3 Hz et peut facilement être configurée pour fonctionner à des fréquences records de 200 Hz, dans le cadre notamment de projets de mesure de forces dynamiques.

La WLS fonctionne à l'aide de piles alcalines AA courantes, évitant ainsi les tracas liés à la recharge, au dysfonctionnement et au remplacement de piles rechargeables. Par ailleurs, les circuits avancés de la WLS ont été conçus pour offrir une protection contre tout dommage en cas de piles mal installées et pour prolonger au maximum leur autonomie.

La manille dynamométrique peut également être utilisée avec le logiciel SW-PTP de Straightpoint, permettant à l'opérateur d'effectuer des essais de charge à une distance de sécurité et de générer des certificats de test en temps réel et sur site.

De nombreux accessoires sans fil sont également disponibles, dont un panneau d'affichage des mesures, un système d'alerte de surcharge et un poste de base avec sortie analogique (4-20mA), 2 relais de sortie ou RS485 ASCII.

#knowtheload

Également disponible avec certification pour zones dangereuses Zones 0, 1 & 2

ATEX / IECEx

Ex ia II C T4 Ga

Numéros de certification:

WLS ATEX

IECEx SIR 16.0041X / Sira 16ATEX2108X

SW-HHP ATEX

IECEx SIR 15.0072X / Sira 15ATEX2196X

Ajoutez « ATEX » au numéro de produit en cas de commande de produits ATEX/IECEx. Par exemple : WLS3.25T-ATEX

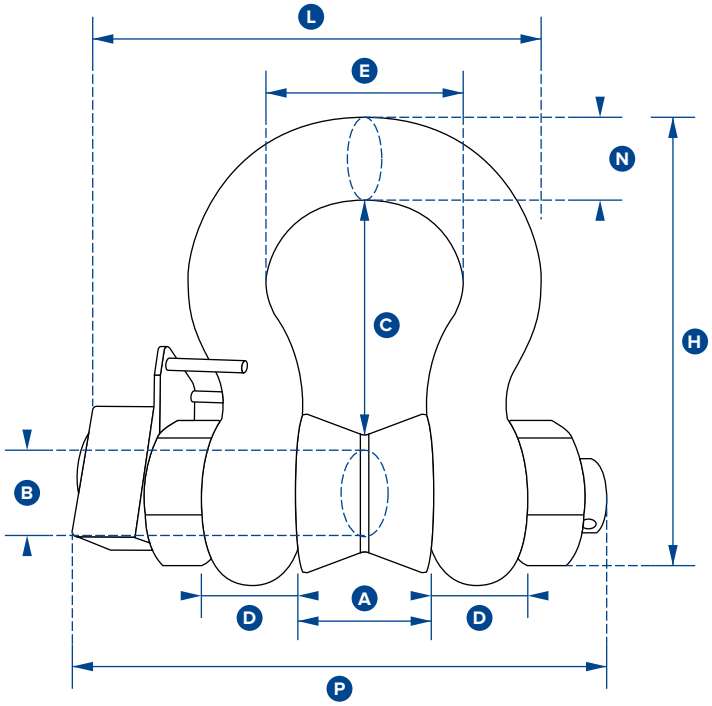

Référence produit SP	WLS3.25T	WLS6.5T	WLS12T	WLS25T	WLS55T	WLS85T	WLS120T	WLS200T	WLS300T	WLS400T
Crosby	2789186	2789200	2789183	2789185	2789199	2789201	2789172	2789184	2789188	2789189
Capacité	3,25 t	6,5 t	12 t	25 t	55 t	85 t	120 t	200 t	300 t	400 t
	7 150 lb	14 300 lb	26 400 lb	55 000 lb	120 000 lb	185 000 lb	260 000 lb	440 000 lb	660 000 lb	880 000 lb
Plage de mesure	0,005 t	0,005 t	0,01 t	0,02 t	0,05 t	0,05 t	0,1 t	0,2 t	0,5 t	0,5 t
	10 lb	10 lb	20 lb	50 lb	100 lb	100 lb	200 lb	200 lb	1000 lb	1000 lb
Unités	tonne									
	lb									
Poids	2,8 kg	3,2 kg	8 kg	18 kg	25 kg	45 kg	85 kg	260 kg	405 kg	662 kg
	6,16 lb	7 lb	17,6 lb	40 lb	55 lb	99 lb	187 lb	573 lb	893 lb	1459 lb
Coeff. de sécurité	5 :1 avec diabolo de centrage de charge									
Type de piles	Cellule de charge : 4 x AA alcalines									
Autonomie	Cellule de charge : 1200 h en continu (500 h en Bluetooth)									
Temp. de fonct.	-20 °C à +70 °C ou 4 °F à 158 °F									
Précision	±1% de la capacité									
Fréquence	2,4 GHz									
Portée	1000 m ou 3280 pi (100 m ou 328 pi en Bluetooth)									
Débit de données	3 rafraichissements par seconde									
Protection	IP67 ou NEMA6									
Dimension A	26,9	36,6	51,5	73	82,5	105	127	180	205	230
	1,06”	1,44”	2,03”	2,87”	3,25”	4,13”	5,00”	7,09”	8,07”	9,06”
Dimension ØB	19,1	25,4	35,1	51	57	70	82,5	125	150	175
	0,75”	1,00”	1,38”	2,01”	2,24”	2,76”	3,25”	4,92”	5,91”	6,89”
Dimension C	56,9	79,7	113	170	189,5	253	319,5	432,2	505	547,7
	2,24”	3,14”	4,45”	6,69”	7,46”	9,96”	12,58”	17,02”	19,88”	21,56”
Dimension D	16	22,4	31,8	44,5	51	66,5	76	110	120	160
	0,63”	0,88”	1,25”	1,75”	2,01”	2,62”	2,99”	4,33”	4,72”	6,30”
Dimension E	42,9	58	82,5	127	164	184	200	280	305	325
	1,69”	2,28”	3,25”	5,00”	6,46”	7,24”	7,87”	11,02”	12,01”	12,80”
Dimension H	106	148	210	313	348	453	546	738	862	962,6
	4,17”	5,83”	8,27”	12,32”	13,70”	17,83”	21,50”	29,06”	33,94”	37,90”
Dimension L	127,1	156,5	196	281	306	368	408	529,7	586,7	667,2
	5,00”	6,16”	7,72”	11,06”	12,05”	14,49”	16,06”	20,85”	23,10”	26,27”
Dimension N	17,5	24,6	35,1	57	61	79	92	120	140	160
	0,69”	0,97”	1,38”	2,24”	2,40”	3,11”	3,62”	4,72”	5,51”	6,30”
Dimension P	143	173	218	293	317	394	441	600	657	765
	5,63”	6,81”	8,58”	11,54”	12,48”	15,51”	17,36”	23,62”	25,87”	30,12”
Manille Crosby	G2130				G2140			S2135		

BlueLink

Compatible avec manille de 6,5 t de Crosby (goupille de 1" ou 25 mm)

Protection environnementale NEMA6 ou IP67

6.14" ou 156 mm œil à œil

Technologie Bluetooth sans fil de SP

Angles arrondis Pas d'arêtes tranchantes

Longueur minimale Design compact

Portée sans fil de 100 m (328 pi)

Plusieurs unités de mesure disponibles (kg, t, lb, kN)

Alerte sonore pour valeurs faibles ou élevées

Maintien de l'affichage de la valeur pic Contrôle point zéro ou charge brute

Maintien de l'affichage de la valeur pic à 100 Hz

Tare

Connexion à l'appli HHP par Bluetooth sur appareil iOS ou Android

Conçu pour remplacer les dynamomètres mécaniques dépassés encore utilisés sur le terrain, le dynamomètre BlueLink d'une capacité de 6500 kg (14 300 lbs) est le nouveau venu de la gamme SP muni de la technologie sans fil Bluetooth.

La liaison Bluetooth s'effectue sans effort avec tout smartphone iOS ou Android équipé de notre application gratuite HHP, avec une portée sans fil de 100 m (328 pi). Ainsi, l'opérateur peut se tenir à une distance de sécurité de la charge, sans avoir à lire la mesure sur la cellule de charge elle-même. L'application permet également d'enregistrer les données en fonction du temps ou sur la base d'évènements tels que des cas de surcharge ou de sous-charge. Un système d'alerte peut être configuré pour avertir l'opérateur sur son smartphone en cas de surcharge.

Destiné à accueillir des manilles industrielles standards telles que la Crosby G2130, le BlueLink a été conçu de manière à minimiser son encombrement en hauteur (156 mm ou 6,14" d'œil à œil). Avec un coefficient de sécurité de plus de 500 %, son caractère compact et léger ne porte aucunement préjudice à sa solidité.

Composé d'aluminium aéronautique de haute qualité, qui est ensuite traité par anodisation dure, le dynamomètre BlueLink est doté d'une structure interne à la conception avancée qui confère au produit une résistance sans pareille au vu de son poids. Grâce à son enveloppe interne séparée et scellée, les composants électroniques de la cellule de charge bénéficient d'un indice de protection IP67 ou NEMA6, même lorsque le couvercle du compartiment à piles n'est pas en place. Autant de caractéristiques qui placent le BlueLink en tête des dynamomètres industriels compacts et le rendent d'autant plus adapté aux environnements les plus rudes, tant dans le secteur de l'industrie que des loisirs.

Le BlueLink fonctionne avec quatre piles alcalines AA standards qui fournissent plus de 500 heures de transmission. Son antenne interne garantit la transmission sécurisée des données de charge, avec une précision de ±0,2 % de la pleine charge.

Crosby® | SP®

#knowtheload

Industrial Lifting NV-SA +32 (0)2 378 06 50 info@ilsa.be

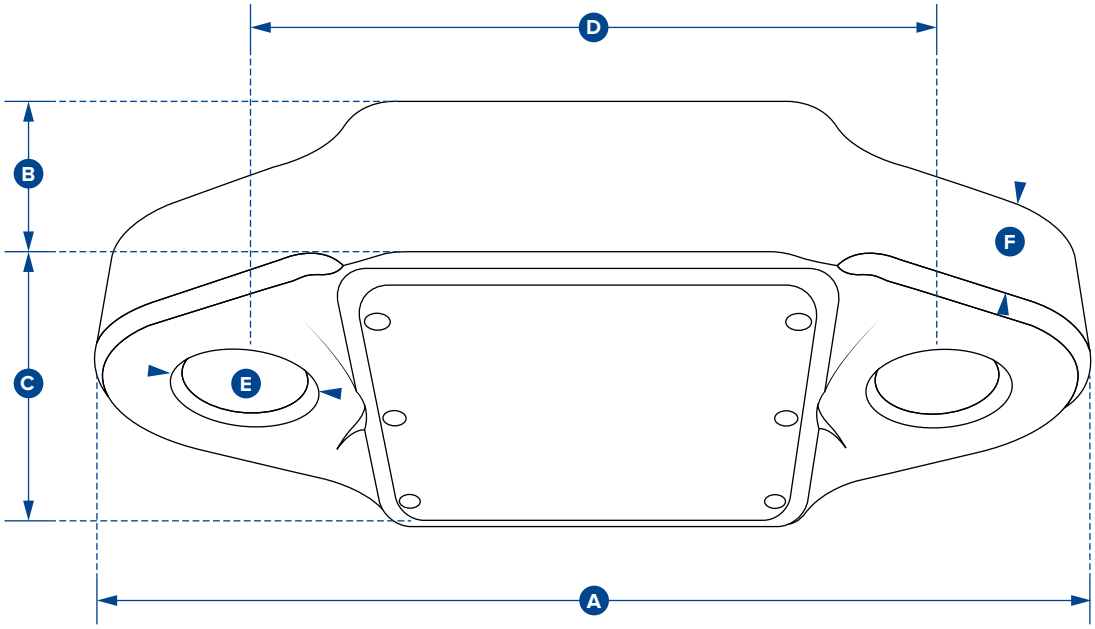

Référence produit SP	BLD6T5
Crosby	2789218
Capacité	6,5 t
	14 300 lb
Plage de mesure	0,001 t
	2 lb
Poids	1,5 kg
	3,3 lb
Coefficient de sécurité	5 :1
Type de piles	Piles 4 x AA alcalines
Autonomie	500 h
Température de fonctionnement	-10 °C à +50 °C ou 14 °F à 122 °F
Précision	±0,2% de la capacité
Portée	100 m ou 328 pi
Débit de données	3 Hz
Protection	IP67 ou NEMA6
Dimension A	224
	8,82”
Dimension B	44
	1,73”
Dimension C	113,6
	4,47”
Dimension D	156
	6,14”
Dimension ØE	27,5
	1,08”
Dimension F	26
	1,02”

Cellule de charge de compression LoadSafe

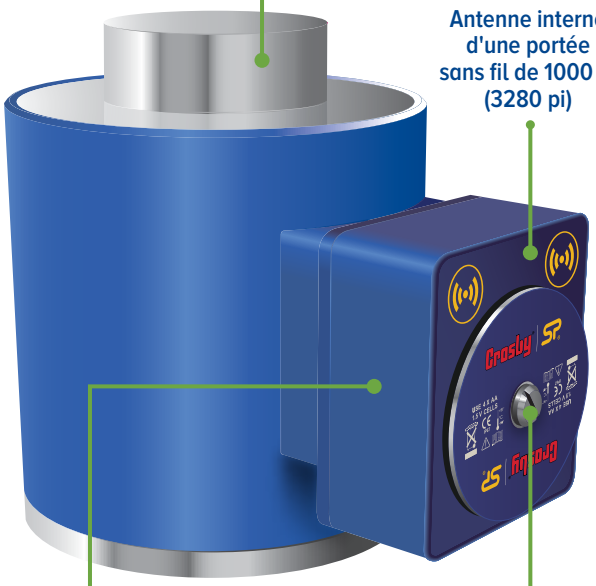

Caractéristiques et avantages :

- Connexion sans fil de 2,4 GHz
- Précision de ±0,1 % PE
- Conforme à la norme environnementale IP67 ou NEMA6
- Disponible de stock jusqu'à 1000 t
- Portée sans fil jusqu'à 1000 m (3280 pi)
- Antenne interne
- Modèles ATEX & IECEx disponibles pour zones dangereuses 0, 1 & 2
- Autonomie de 1200 heures
- Compacte
- Commande On-Off à distance depuis l'appareil portatif ou le logiciel
- Conception approuvée par FEA

- Version Bluetooth disponible avec application HHP gratuite pour iOS et Android Voir page 21

Cellule de charge de compression LoadSafe de Crosby | Straightpoint.

Avec la cellule de charge LoadCell, plus besoin de recourir à des câbles compliqués à manipuler et à entretenir : les opérations d'envergure peuvent désormais être effectuées en une fraction du temps nécessaire auparavant.

Plusieurs cellules peuvent être connectées simultanément au logiciel INSIGHT par le biais d'un dongle USB, de l'appli iOS ou Android (si connexion Bluetooth) ou de l'appareil portatif sans fil SW-HHP de Straightpoint.

L'absence de câbles et de connecteurs élimine les coûts d'entretien et de réparation.

Grâce à sa grande flexibilité, ce produit peut être utilisé dans le cadre de nombreuses applications dans le secteur du levage de charges lourdes, de l'énergie, de la défense, de gréage, du transport maritime et du transport en général.

La cellule de charge WNI est disponible en deux versions :

- Une version à longue portée de 2,4 GHz offrant une portée sans fil de 1000 mètres à l'appareil de lecture portatif SW-HHP ou au logiciel INSIGHT de Crosby | Straightpoint.

- Une version Bluetooth pouvant être connectée à un smartphone iOS ou Android muni de notre application gratuite HHP, avec une portée de 100 m (328 pi).

En connexion avec le logiciel INSIGHT de Crosby | Straightpoint, la cellule de charge WNI permet de peser des charges lourdes et volumineuses aux proportions inégales, et d'en déterminer le centre de gravité. Le système affiche le poids enregistré pour chaque cellule individuelle, le poids total et le centre de gravité sous la forme d'un rapport au format HTML selon la norme ISO19901.

Le LoadCell de Crosby | Straightpoint est fabriqué dans de l'acier inoxydable 17-4PH hautement résistant qui lui confère une grande robustesse et une excellente résistance à la corrosion, le rendant ainsi adapté à une utilisation dans les conditions les plus extrêmes.

Également disponible avec certification pour zones dangereuses Zones 0, 1 & 2

ATEX / IECEx

Ex ia II C T4 Ga

Numéros de certification:

WNI ATEX

IECEx SIR 16.0041X / Sira 16ATEX2108X

SW-HHP ATEX

IECEx SIR 15.0072X / Sira 15ATEX2196X

Ajoutez « ATEX » au numéro de produit en cas de commande de produits ATEX/IECEx. Par exemple : WNI5TC-ATEX

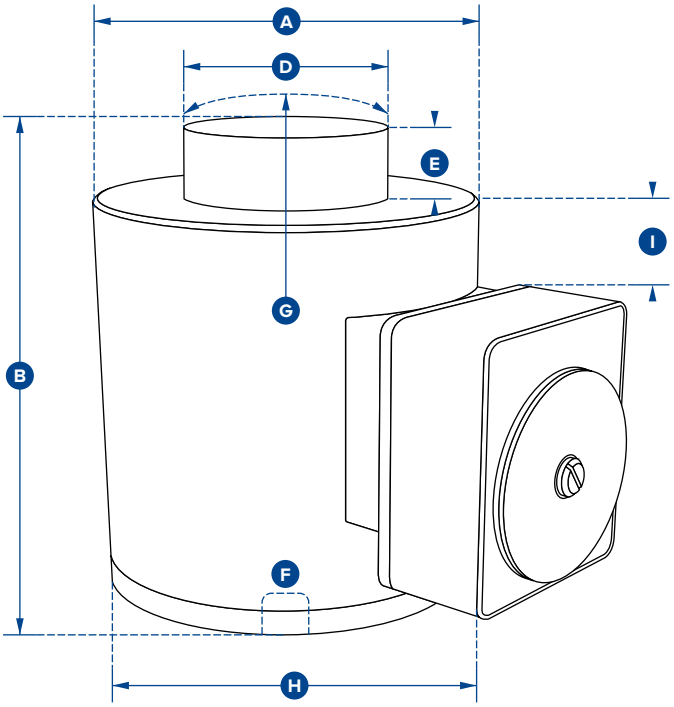

Référence produit SP	WNI5TC	WNI10TC	WNI25TC	WNI50TC	WNI100TC	WNI150TC	WNI300TC	WNI500TC	WNI1000TC
Crosby	2789197	2789191	2789193	2789196	2789190	2789192	2789194	2789195	2789138
Capacité	5 t	10 t	25 t	50 t	100 t	150 t	300 t	500 t	1000 t
	11 000 lb	22 000 lb	55 000 lb	110 000 lb	220 000 lb	330 000 lb	660 000 lb	1 100 000 lb	2 200 000 lb
Plage de mesure	0,001 t	0,002 t	0,005 t	0,01 t	0,05 t	0,05 t	0,1 t	0,2 t	0,5 t
	2 lb	5 lb	10 lb	20 lb	100 lb	100 lb	200 lb	500 lb	1000 lb
Unités	tonne								
	lb								
Poids	6,2 kg	6,2 kg	6,2 kg	6,2 kg	15,5 kg	15,5 kg	65 kg	65 kg	172 kg
	13,64 lb	13,64 lb	13,64lb	13,64 lb	34 lb	34 lb	143 lb	143 lb	379 lb
Coeff. de sécurité	3 : 1								
Type de piles	Cellule de charge : 4 x AA alcalines								
Autonomie	Cellule de charge : 1200 h en continu (500 h en Bluetooth)								
Temp. de fonct.	-10 °C à +50 °C ou 14 °F à 122 °F								
Précision	±0,1% de la capacité								
Fréquence	2,4 GHz								
Portée	1000 m ou 3280 pi (100 m ou 328 pi en Bluetooth)								
Débit de données	3 Hz (configurable en 200 Hz)								
Protection	IP67 ou NEMA6								
Dimension ØA	100	100	100	100	152	152	185	185	362
	3,94”	3,94”	3,94”	3,94”	5,98”	5,98”	7,28”	7,28”	14,25”
Dimension B	127	127	127	127	184	184	300	300	310
	5,00”	5,00”	5,00”	5,00”	7,24”	7,24”	11,81“	11,81“	12,20“
Dimension ØD	59	59	59	59	80	80	155	155	270
	2,32”	2,32”	2,32”	2,32”	3,15”	3,15”	6,10”	6,10”	10,63”
Dimension E	16	16	16	16	26	26	27,5	27,5	40
	0,63”	0,63”	0,63”	0,51”	1,02”	1,02”	1,08”	1,08”	1,57”
Dimension F	M18 x 2,5	M18 x 2,5	M18 x 2,5	M20 x 2,5	M20 x 2,5	M20 x 2,5	M20 x 2,5	M20 x 2,5	M30 x 3,5
	M18 x 2,5	M18 x 2,5	M18 x 2,5	M20 x 2,5	M20 x 2,5	M20 x 2,5	M20 x 2,5	M20 x 2,5	M30 x 3,5
Dimension G	152	152	152	152	432	432	432	432	950
	5,98”	5,98”	5,98”	5,98”	17,01”	17,01”	17,01”	17,01”	37,40”
Dimension H	158	158	158	158	208	208	241	241	422
	6,22”	6,22”	6,22”	6,22”	8,19”	8,19”	9,49”	9,49”	16,61”
Dimension I Sommet de la cellule à sommet du SA700	22	22	22	22	33	33	49	49	102
	0,87”	0,87”	0,87”	0,87”	1,30”	1,30”	1,93”	1,93”	4,02”

Tensiomètre Clamp On Line (COLT)

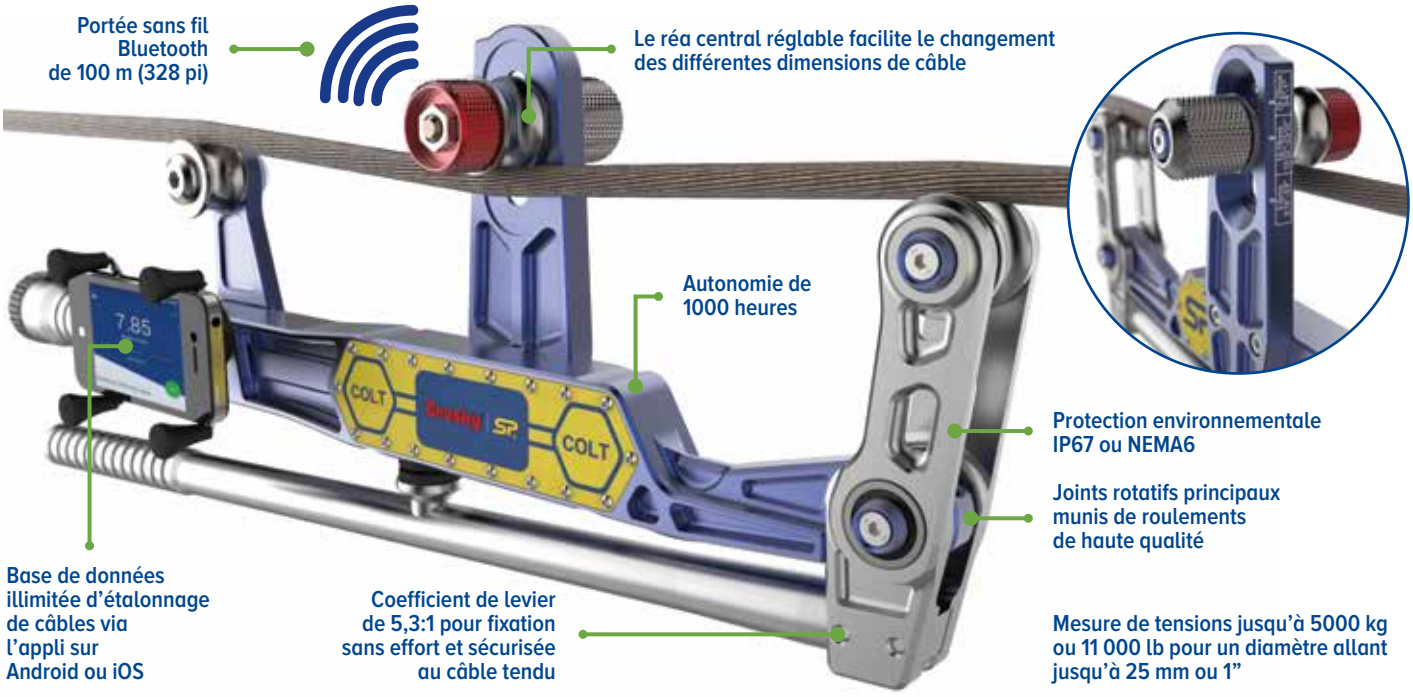

Le COLT est un tensiomètre de câble léger qui permet la mesure rapide et précise de tensions jusqu'à 5000 kg ou 11 000 lbs pour des câbles jusqu'à 25 mm ou 1" de diamètre.

Équipé d'un module Bluetooth de haute précision, le COLT transmet ses données par connexion sans fil à tout appareil muni de l'application gratuite pour iOS ou Android de Straightpoint.

Composé d'aluminium de qualité aéronautique, le tensiomètre numérique COLT est léger et facile à manipuler. Sa principale utilisation consiste à être fixé sur des câbles déjà sous tension. Une fois en place, il permet à l'opérateur de rapidement contrôler la tension des câbles, sous n'importe quel angle.

Un support magnétique intégré pour smartphone ou tablette permet d'utiliser le COLT comme un tensiomètre classique avec lecture sur l'appareil, ou de lire les résultats à distance sur son smartphone.

Fourni dans une mallette de transport sur mesure, le COLT est facilement transportable. Par ailleurs, l'utilisation de piles alcalines standards en fait le tensiomètre parfait pour contrôler la tension de câbles sur site, où que ce soit dans le monde.

Un outil de vérification de l'étalonnage (CVT) est disponible en option pour permettre à l'opérateur de contrôler lui-même et sur place la précision de l'étalonnage.

Caractéristiques et avantages :

- Base de données illimitées d'étalonnage du câble via l'appli sur iOS ou Android
- Joints rotatifs principaux munis de roulements de haute qualité
- Coefficient de levier de 5,3:1 pour fixation sans effort et sécurisée au câble tendu
- Connexion Bluetooth sans fil 4.2 permettant à l'opérateur de se tenir à une distance de sécurité de 100 m (328 pi)
- Le réa central réglable et intuitif facilite le changement de câbles de dimensions différentes
- Pas d'antenne externe, qui risquerait de s'endommager
- Étanchéité élevée selon l'indice de protection IP67 ou NEMA6 pour une utilisation sous toutes les conditions météorologiques
- Très grande autonomie de 1000 heures
- Les utilisateurs de l'application profitent des ajouts de nouveaux diamètres et types de câbles dans la base de données grâce à des mises à jour gratuites

Mode Tour:

- Enregistre les coordonnées GPS
- Enregistre la température locale et la vitesse du vent communiquées par l'agence NOAA locale
- Peut inclure le degré d'élévation du câble dans le journal

Crosby | SP

#knowtheload

Industrial Lifting NV-SA +32 (0)2 378 06 50 info@ilsa.be

Applications :

- Entretien de haubans d'antennes (notamment de téléphonie mobile), de ponts, d'installations de torchage et de mâts
- Contrôle de l'aplomb et de la tension de haubans
- Câbles d'haubanage de grade EHS, tendeurs
- Comparaison, égalisation et mesure d'installations de câbles
- Installations de câbles architecturaux
- Mise sous tension de barrières routières en câbles
- Surveillance de câbles de lignes électriques
- Entretien des câbles de treuil, de limitateur de vitesse et de dispositif de compensation d'ascenseurs
- Contrôle de tyroliennes et de parcours d'obstacles
- Systèmes antichute
- Contrôle des câbles électriques du réseau de métro, tramway et train
- Remontées mécaniques
- Attaches de câbles sur navires (à l'aide de Tirfor)
- Contrôle de la tension de câbles de mâts de navires
- Systèmes de treillis en câbles
- Mesure de l'affaissement de lignes électriques

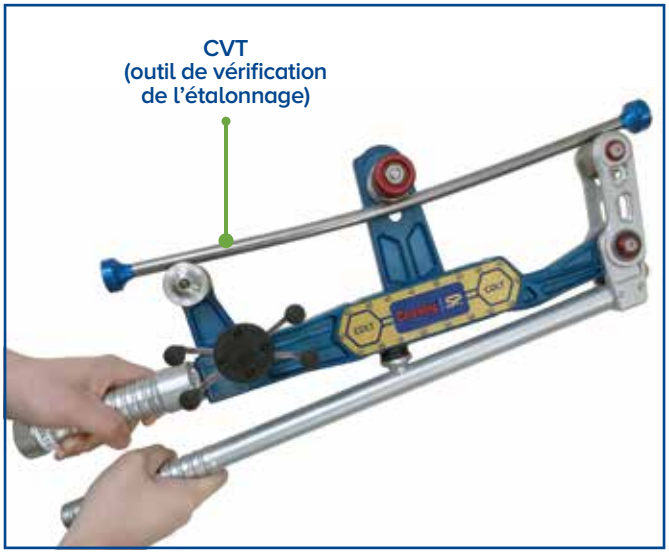

Disponible en option :
CVT (outil de vérification de l'étalonnage)

SP propose une barre de vérification de l'étalonnage pour s'assurer que les mesures du COLT soient les plus précises possibles.

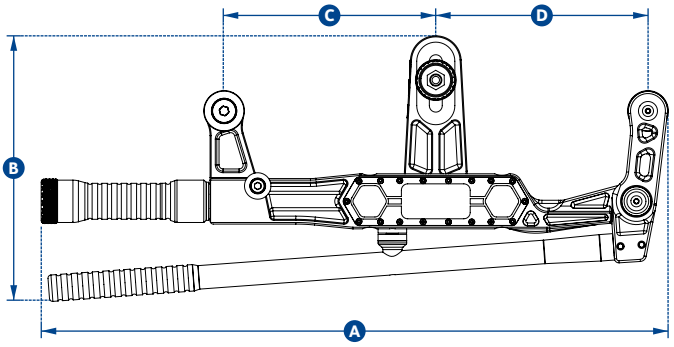

Référence produit SP	COLT5T
Crosby	2789000
Charge max.	5 000 kg
	11 000 lb
Plage de mesure	10 kg
	20 lb
Unités	kg, lb, t et kN
Ø min. de câble	Ø 5 mm
	Ø 3/16"
Ø max. de câble	Ø 25 mm
	Ø 1"
Réduction de ligne max.	5 mm avec un câble de Ø 10 mm
	7/32" avec un câble de Ø 3/8"
Base de données de câbles	Infinie via l'appli pour Android 4.4 ou iOS 8.0
Poids	3,5 kg
	7,7 lb
Type de piles	2 x piles type « C »
Autonomie	1000 h de transmission par Bluetooth
Temp. de fonct.	-25 °C à +70 °C
	-13 °F à +158 °F
Protection	IP67
	NEMA6
Précision	±3 % de la pleine échelle si Ø et construction du câble sont connus
Communication	Bluetooth 4.2
Dimension A	589 mm
	23,2"
Dimension B	254 mm
	10"
Dimension C	200 mm
	7,9"
Dimension D	200 mm
	7,9"

Ces caractéristiques valent pour l'utilisation du COLT sur un câble muni d'une extrémité fixe et flexible

Tensiomètre CableSafe

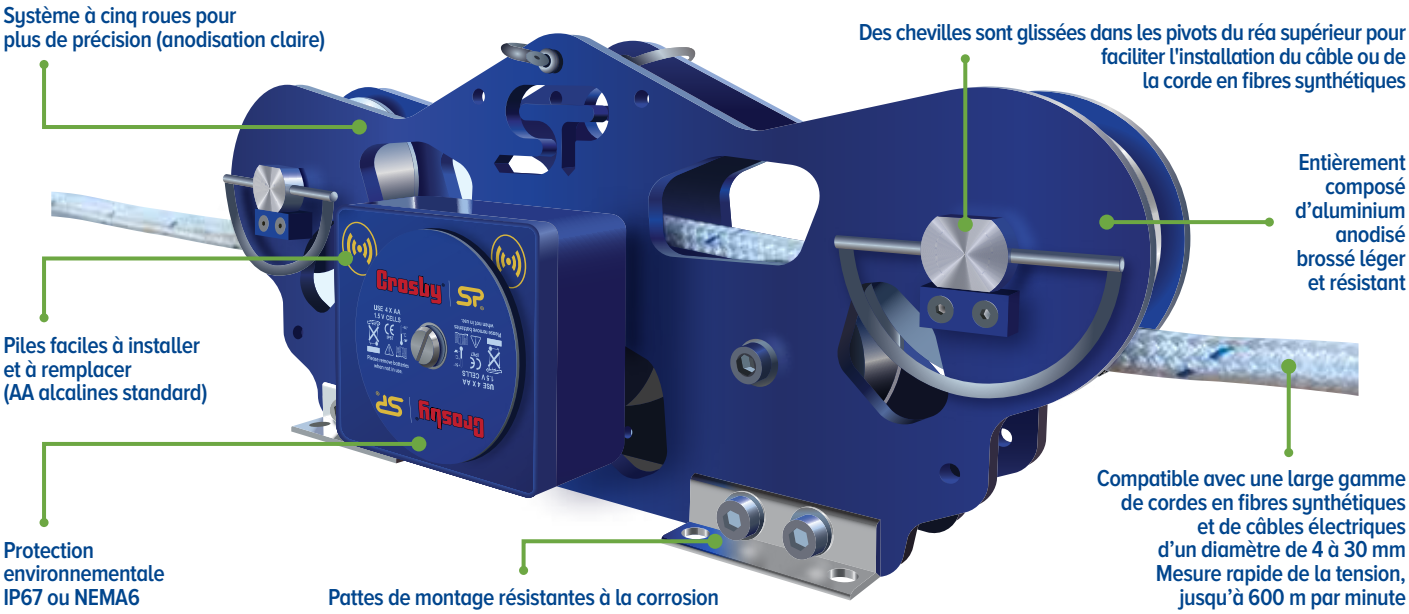

En complément de la gamme de dynamomètres TIMH, le CableSafe est le fruit de l'évolution continue des tensiomètres pour câble déroulant de Straightpoint. Il permet à l'utilisateur de contrôler sur site la tension du câble avec une précision extrême, veillant ainsi à prévenir tout risque de surtension ou de rupture de câbles ou de cordes.

Le tensiomètre CableSafe peut être facilement intégré à un système de déroulement de câble avec cabestan, pour s'assurer que le câble soit déroulé selon une force de tension sécurisée. De cette manière, le câble conserve sa capacité de transmission et tout risque d'incendie est évité, ainsi que les tracas d'enlèvement et de remplacement de câble qu'un tel incident peut engendrer. L'entrepreneur voit sa charge de responsabilités allégées et peut travailler l'esprit plus tranquille. L'utilisation du CableSafe dans le cadre d'opérations de tirage de câbles permet de réduire les risques liés à l'installation de câbles, ce qui en fait un outil idéal pour les applications suivantes :

- La mesure de la tension lors du tirage de câbles électriques : protection contre les risques de rupture ou d'élongation
- La mesure de la tension de cordes en fibres synthétiques lors de l'élévation de structures délicates à l'aide de mâts de levage et de cabestans

Un autre exemple d'utilisation très pratique concerne l'installation d'antennes-relais de téléphonie mobile ou d'autres structures fragiles. Le tensiomètre permet de sécuriser les cordes fixées d'une part au mât de levage, et d'autre part à la poulie. La tension maximale ne doit pas être dépassée pendant le levage de sections de l'antenne en raison du risque d'accroc de la corde qui augmenterait le degré de tension sur le système. Étant donné les lourdes charges devant être levées à des hauteurs importantes, ceci représenterait un danger sévère pouvant mener à un dysfonctionnement grave de l'opération et mettre des vies en danger. Afin d'éviter tout imprévu, il est nécessaire de veiller à une surveillance stricte des valeurs, en particulier dans le cadre d'opérations à haut risque.

Le CableSafe se distingue des versions précédentes par sa conception légère qui le rend facile à transporter et à manipuler. Grâce à une autonomie atteignant les 500 heures, l'appareil dispose de toute l'alimentation nécessaire pour mener à bien la journée de travail. Avec un indice de protection contre les intrusions IP67 ou NEMA6, il peut être utilisé sous diverses conditions météorologiques et dans des environnements poussiéreux. Autant de caractéristiques qui en font un outil précieux et fiable.

Le système à cinq roues et à cliquets fixés aux axes des réas supérieurs permet la mise en place rapide et aisée du câble. Le degré de précision est encore supérieur à celui de modèles à trois roues.

Dans le cadre d'une utilisation avec un dispositif de tirage de câble, la tension du câble peut être contrôlée à distance via l'application Bluetooth sur smartphone ou tablette. Avec une portée de 100 m (328 pi), l'opérateur peut surveiller le déroulement des opérations tout en maintenant une distance de sécurité.

** L'application HHP peut être téléchargée gratuitement (Android/iOS) et est compatible avec tous les produits Bluetooth de SP.*

Applications :

- Tirage de fibres optiques à l'aide de treuils à tourelle
- Vannes de barrage
- Opérations de sauvetage et de récupération en mer
- Enroulement de câbles sur cabestan
- Télécommunications
- Élévation de tours (maintien de la capacité structurelle)
- Réparation et entretien d'antennes-relais de téléphonie mobile

#knowtheload

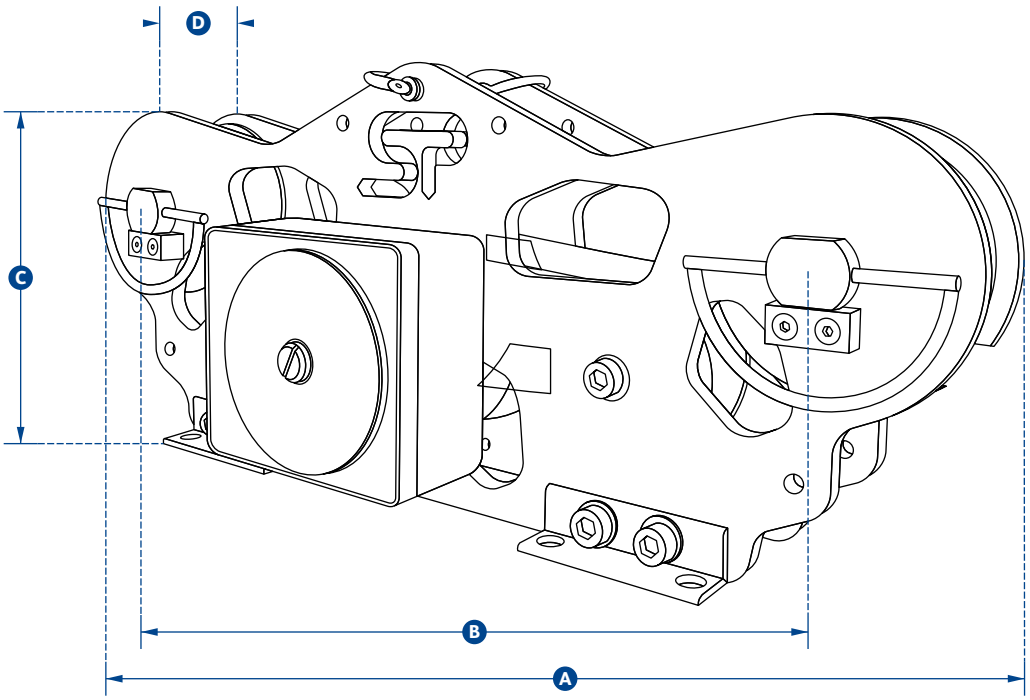

Référence produit SP	CableSafe	CableSafe WD
Crosby	2789219	2789399
Capacité	10 t	10 t
	22 000 lb	22 000 lb
Plage de mesure	0,01 t	0,01 t
	20 lb	20 lb
Ø câbla	4-19 mm	9,5-30 mm
	5/32"- 3/4"	3/8"- 1 3/16"
Poids	4.5 kg	8 kg
	10 lb	17,6 lb
Type de piles	4 x AA alcalines	
Autonomie	500 h	
Temp. de fonct.	-10 °C à +50 °C	
	14 °F à 122 °F	
Précision	±2% de la capacité	
Portée	Bluetooth 100 m	
	Bluetooth 328 pi	
Protection	IP67	
	NEMA6	
Vitesse maximum	600 m par minute	
	1968 pi par minute	
Dimension A	422 mm	422 mm
	16,61"	16,61"
Dimension B	328 mm	328 mm
	12,91"	12,91"
Dimension C	152 mm	152 mm
	5,98"	5,98"
Dimension D	36mm	50,5 mm
	1,41"	1,98"

Caractéristiques et avantages :

- Facile à mettre en place et à utiliser
- Contrôle à distance sur smartphone par Bluetooth
- Mesure rapide de la tension : jusqu'à 600 m (1968 pi) par minute
- Utilisation possible sous toutes les conditions météorologiques et de qualité de l'air
- Piles faciles à installer et à remplacer (4 x AA alcalines standards)
- Entièrement composé d'aluminium anodisé dur, léger et résistant
- Système à cinq roues pour une précision accrue (anodisation claire)
- Des goupilles sont glissées dans les axes du réa supérieur pour faciliter l'installation du câble
- Roulements à aiguilles hautement résistants, ne nécessitant aucun entretien
- Compatible avec une large gamme de diamètres de câble, de 4 à 30 mm (0,16" à 1,18")
- Conception approuvée par FEA
- Indice de protection contre les intrusions IP67 ou NEMA6 : protection élevée contre la poussière et la pluie

Dynamomètre pour câble déroulant

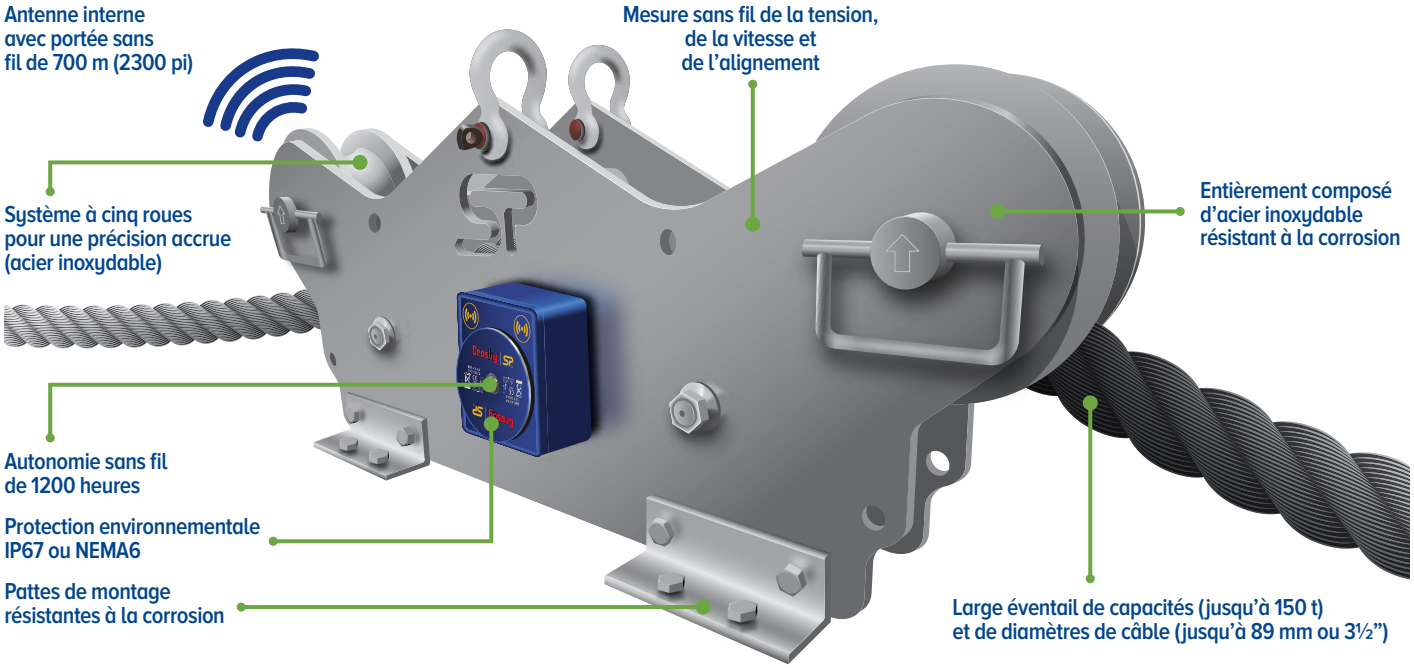

La gamme TIMH est un tensiomètre sans fil pour câbles déroulants, ou RLTM (Running Line Tensiomètre), destinée à être utilisée dans le secteur de la manutention portuaire, de la marine, des activités en mer, du remorquage et des opérations de sauvetage. Ces outils sont particulièrement utiles en l'absence de point d'ancrage ou d'extrémité en boucle pour placer un dynamomètre numérique Radiolink ou Loadlink. Le TIMH est capable de mesurer la tension à une vitesse de 20 m/min (65 pi/min).

Le TIMH est disponible en deux versions :

- Une version à longue portée de 2,4 GHz offrant une connexion sans fil sur 700 m (2300 pi) à l'appareil de lecture portatif SW-HHP ou à la solution logicielle de Straightpoint.
- Une version Bluetooth pouvant être connectée à un smartphone iOS ou Android munie de l'application gratuite HHP, avec une portée de 100 m (328 pi).

Le TIMH est composé d'acier inoxydable de qualité marine. Il convient à de multiples configurations de câbles jusqu'à une capacité de 150 t et peut également servir au calcul de l'alignement et de la vitesse. Le tensiomètre est doté de manière standard de plusieurs points de fixation. Néanmoins, si les conditions exigent un autre mode de fixation, Straightpoint peut vous proposer une solution sur mesure adaptée à votre projet.

Disponible en modèle avec ou sans fil et fonctionnant à l'aide de la gamme d'appareils de lecture portative HHP ou du logiciel SW-MWLC de Straightpoint, cet impressionnant dynamomètre pour câble déroulant est disponible de stock et peut être livré en quelques jours partout dans le monde.

Caractéristiques et avantages :

- Mesure la tension, la vitesse de déroulement et la distance
- Système à cinq roues pour une précision accrue
- Disponible avec ou sans fil
- Entièrement composé d'acier inoxydable résistant à la corrosion
- Goupille Loadpin avec indice de protection IP67 ou NEMA6
- Autonomie record de 1200 heures (sans fil)
- Bagues hautement résistantes, ne nécessitant aucun entretien
- Large éventail de capacités (jusqu'à 150 t) et de diamètres de câbles (jusqu'à 89 mm ou 3½")
- Avec option de mesure de l'alignement et de la vitesse
- Logiciel disponible pour l'enregistrement et le suivi de données, ou possibilité de connexions analogiques
- Conception approuvée par FEA

- Version Bluetooth disponible avec application HHP gratuite pour iOS et Android
  Voir page 21

#knowtheload

Également disponible avec certification pour zones dangereuses Zones 0, 1 & 2

ATEX / IECEx

Ex ia II C T4 Ga

Numéros de certification:

TIMH ATEX

IECEx SIR 16.0041X / Sira 16ATEX2108X

SW-HHP ATEX

IECEx SIR 15.0072X / Sira 15ATEX2196X

Ajoutez « ATEX » au numéro de produit en cas de commande de produits ATEX/IECEx. Par exemple: TIMH10T-ATEX

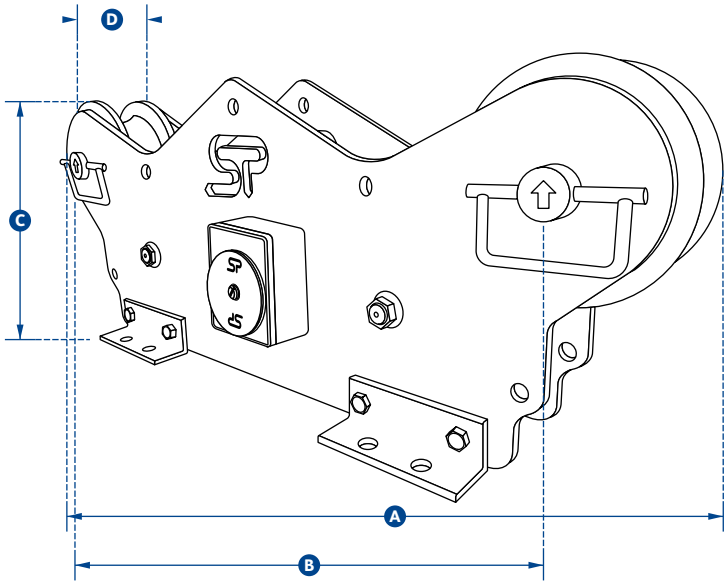

Référence produit SP	MTIMH10TRD	TIMH10TRD	TIMH25TRD	TIMH56TRD	TIMH80TRD	TIMH150TRD
Crosby	2789054	2789136	2789139	2789144	2789146	2789270
Capacité	10 t	10 t	25 t	56 t	80 t	150 t
	22 000 lb	22 000 lb	55 000 lb	123 200 lb	176 000 lb	330 000 lb
Plage de mesure	0,01 t	0,01 t	0,02 t	0,05 t	0,1 t	0,2 t
	20 lb	20 lb	50 lb	100 lb	200 lb	500 lb
Ø câbla	4-19 mm	13-19 mm	16-26 mm	28-38 mm	40-52 mm	52-89 mm
	5/32” - 3/4”	1/2” - 3/4”	5/8” - 1”	1 1/8” - 1 1/2”	1 5/8” - 2”	2” - 3 1/2”
Poids	9 kg	90 kg	86 kg	81 kg	76 kg	230 kg
	20 lb	198 lb	190 lb	179 lb	168 lb	506 lb
Type de piles	4 x AA alcalines					
Autonomie	Modèle sans fil : 1200 h en continu					
Temp. de fonct.	-10 °C à +50 °C					
	14 °F à 122 °F					
Précision	±2% de la capacité					
Fréquence	2,4 GHz					
Portée	700 m					
	2300 pi					
Débit de données	3 rafraichissements par seconde					
Protection	IP67					
	NEMA6					
Vitesse max.	50 m par minute	20 m par minute				
	164 pi par minute	65 pi par minute				
Alignement et vitesse	Via logiciel SW-MWLC					
Dimension A	422 mm	880 mm				1250 mm
	16,62”	34,65”				49,21”
Dimension B	328 mm	700 mm				1050 mm
	12.9”	27,55”				41,33”
Dimension C	152 mm	330 mm				416 mm
	5,98”	12,99”				16,37”
Dimension D	36 mm	110 mm				153 mm
	1,4”	4,33”				6,02”

Cellule de charge Towcell®

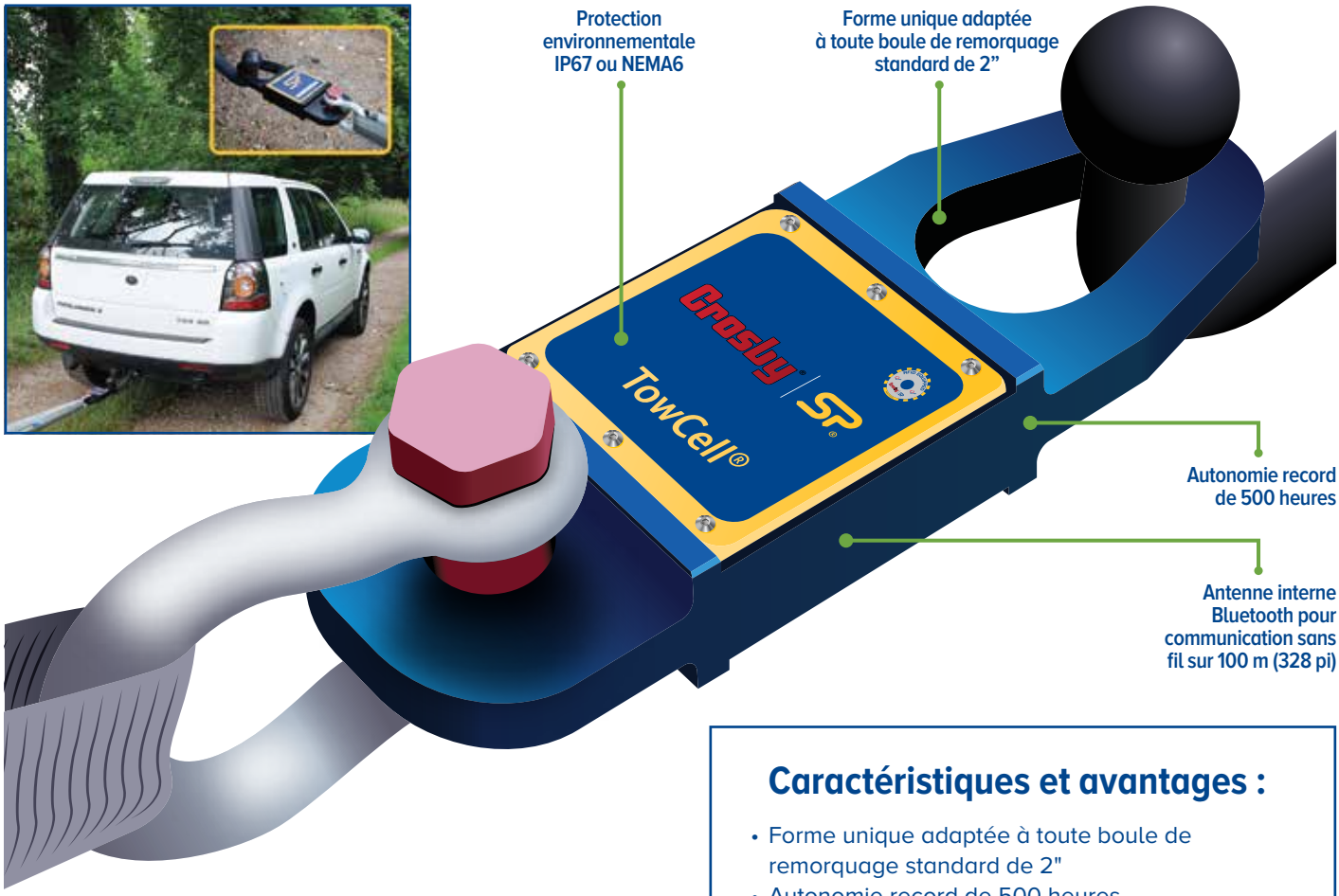

Straightpoint a mis au point une cellule de charge sans fil de 25 kN spécialement conçue pour les services d'urgence, les opérations de sauvetage et les activités tout-terrain. La Towcell® offre une sécurité supplémentaire et évite les surcharges coûteuses en fournissant un suivi en temps réel des forces de traction dans le cadre d'opérations de récupération de matériel ou d'engins, de dégagement de voies ou de sauvetage. La Towcell® présente un design résistant, léger et compact, pouvant être aisément et rapidement fixé à n'importe quelle barre de remorquage, qu'elle soit munie d'une boule standard de 52 mm ou 2", ou d'un système avec goupille.

Inspiré du plébiscité Dynamomètre Radiolink de Straightpoint, la Towcell® est composée d'aluminium aéronautique de haute qualité. Sa structure interne à la conception avancée, lui confère une résistance sans pareille au vu de son poids.

Caractéristiques et avantages :

- Forme unique adaptée à toute boule de remorquage standard de 2"
- Autonomie record de 500 heures
- Indice d'étanchéité IP67 ou NEMA6
- Antenne interne
- Format compact et léger
- Connexion sans fil 2,4 GHz
- Conception approuvée par FEA

- Connexion Bluetooth fournie avec l'application gratuite HHP pour iOS et Android
  Voir page 21

Un équilibre optimal qui permet l'utilisation d'une enveloppe interne séparée et scellée, grâce à laquelle les composants électroniques de la cellule de charge bénéficient d'un indice d'étanchéité IP67 ou NEMA6, même lorsque le couvercle du compartiment à piles n'est pas en place.

L'utilisation de piles alcalines AA courantes offre à la cellule de charge Towcell® une impressionnante autonomie de 500 heures, tandis que son antenne interne prévient tous risques de dommages.

Crosby® | SP®

#knowtheload

Industrial Lifting NV-SA +32 (0)2 378 06 50 info@ilsa.be

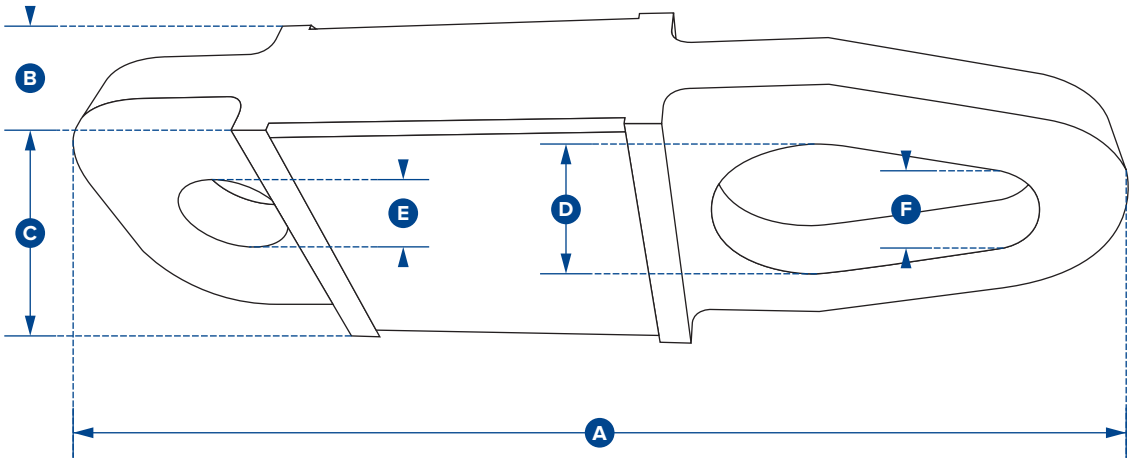

Référence produit SP	Towcell - version Bluetooth
Crosby	2789271
Capacité	25 kN
Plage de mesure	0,01 kN
Poids	1,4 kg
	3 lb
Coeff. de sécurité	5:1
Type de piles	4 x AA alcalines
Autonomie	500 heures en continu
Temp. de fonct.	-10 °C à +50 °C
	14 °F à 122 °F
Précision	±0,1% de la capacité
Fréquence	2,4 GHz
Portée	100 m
	328 pi
Débit de données	50 Hz
Protection	IP67
	NEMA6
Dimension A	300 mm
	11,81”
Dimension B	43 mm
	1,70”
Dimension C	104 mm
	4,09”
Dimension ØD	51 mm
	2,00”
Dimension ØE	27 mm
	1,06”
Dimension ØF	31 mm
	1,22”

Logiciel INSIGHT

Mode Visualisation INSIGHT

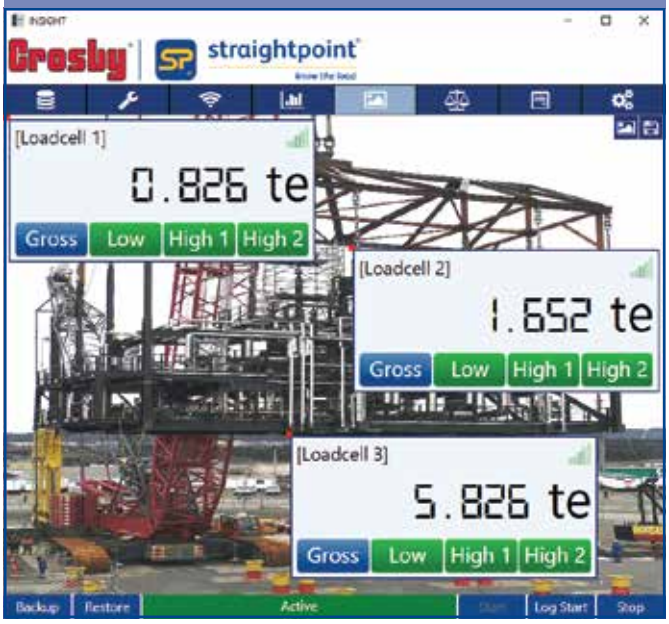

Centre de gravité INSIGHT

Tableau d'affichage INSIGHT

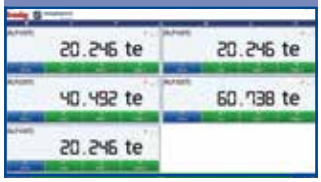

Graphique INSIGHT

Le logiciel INSIGHT est fourni avec un dongle USB sans fil SW-D et permet la connexion simultanée de jusqu'à 126 cellules de charge sans fil Straightpoint sur toute tablette ou ordinateur portable Windows.

Le logiciel Insight présente trois fonctionnalités principales :

- **Mode Affichage multicanal et enregistrement de données**
  Visualisez et enregistrez en temps réel les données de charge issues des cellules connectées ainsi que les charges totales, sur l'écran et dans un fichier .csv pour permettre une analyse ultérieure, le tout à une vitesse de 200 Hz.

- **Mode Visualisation**
  Pour les opérations de levage complexes, vous pouvez importer une photo de l'opération et disposer les cellules de charge sur l'écran avec affichage direct des données de mesure.

- **Mode Centre de gravité**
  Une fois connecté aux cellules de charge de compression sans fil SP, vous pouvez, grâce à cette fonctionnalité, peser les structures et matériels volumineux pour en déterminer le centre de gravité.

- **Test de charge de preuve**
  Représentation graphique en temps réel du test de charge et des certificats de test générés automatiquement.

Caractéristiques et avantages:

- Enregistrement de données à intervalles fixes, de façon manuelle ou en cas de surcharge /sous-charge
- Alertes visuelles et sonores en cas de surcharge, de sous-charge, de niveau de batterie faible et d'erreur de communication
- 100 % sans fil, pas de câble facilement endommageable
- Portée de 700 m (2300 pi)
- Chaque rapport de centre de gravité fait l'objet de trois pesées, avec calcul de moyennes et analyses statistiques selon la norme ISO19901.
- Positionnement des cellules de charge sur la base de mesures ou de coordonnées GPS
- Champs supplémentaires disponibles pour définir l'opérateur, le client, la vitesse du vent et la température

Crosby | SP

#knowtheload

Industrial Lifting NV-SA +32 (0)2 378 06 50 info@ilsa.be

De nombreuses opérations de tests d'épreuve à travers le monde nécessitent l'utilisation d'une cellule de charge pour vérifier la charge appliquée. Qu'il s'agisse de tests de grues à l'aide de charges souples remplies d'eau, ou de platines à œil à l'aide de dispositifs de tests hydrauliques, la nécessité de documenter les procédures et résultats de tests n'a jamais été aussi grande, alors que les utilisateurs d'équipement de levage exigent une traçabilité accrue et de meilleures pistes d'audit.

Un test d'épreuve est une forme de test de résistance non destructif qui sert à démontrer la fiabilité d'une structure portante. Dans le cadre de ces tests, les structures sont généralement soumises à des charges supérieures à celles prévues pendant une utilisation normale afin de confirmer l'absence de tout danger et la prise en compte d'une marge de sécurité lors de la conception.

La demande exponentielle de documentation de ces tests a poussé Straightpoint à développer la suite logicielle Proof Test plus, conçue pour établir une connexion avec tous les modèles de cellules de charge sans fil SP.

Ce logiciel de haute qualité permet à l'ingénieur responsable du test de surveiller à distance et par connexion sans fil, la bonne exécution d'un test d'épreuve et de générer automatiquement un certificat de réussite ou d'échec une fois le test terminé.

Ce rapport au format PDF peut ensuite être imprimé, envoyé par courriel ou stocké dans le cloud, offrant ainsi une traçabilité fiable tant pour l'ingénieur que pour le client.

Parmi les tests d'épreuve types aux cellules de charge Straightpoint, citons :

- Les tests de traction au point fixe
- Les tests de remorquage
- Les tests de grue (charges souples, poids sous forme de blocs)
- Les tests de platine à œil
- Les tests de barrière de sécurité
- Les tests d'équipement de levage
- élingues, chaînes, câbles, crochets

- Les tests d'équipement de construction
- étais et linteaux
- Les tests de poutre de levage et de palonnier
- Les tests d'épreuve de vérin hydraulique
- Fourni avec un transmetteur SW-D

Référence produit SP	INSIGHT avec SW-D
Crosby	2789318
Indice de protection	IP67
	NEMA6
Temp. de fonct. du dongle USB	-20 °C à +70 °C
	-4 °F à 158 °F
Licence	Sans licence
Fréquence	2,4 GHz
Portée	700 m
	2300 pi
Cellules de charge connectées	Jusqu'à 126
Config. PC requise	Processeur Intel i3 avec 2 GB de RAM
Système d'exploitation	Windows 7, 8 ou 10

Accessoires sans fil

La gamme d'accessoires sans fil de Straightpoint peut être utilisée avec toutes les cellules de charge sans fil Straightpoint

Module d'alerte de surcharge sans fil

Réf. produit **SP SW-OAM Crosby 2789129**

Ce module de relais sans fil émet des signaux d'alerte visuels et sonores. La valeur de déclenchement de l'alerte peut être déterminée pour une seule cellule de charge, ou pour un groupe comptant jusqu'à quatre cellules sans fil Crosby/Straightpoint. Le module compte deux relais : NO pour les signaux visuels et sonores, et NC pour contrôler les systèmes de 230V AC / 30 VDV 5A.

Panneau d'affichage sans fil

Réf. produit **SP SW-SD Crosby 2789132**

Ce panneau d'affichage LED de 100 mm ou 4" fonctionne sans fil à une tension entre 110 et 240V AC. Les chiffres sont visibles à une distance de 45 m (150 pi), permettant parfaitement d'installer le panneau sur un portique de manutention. Le SW-SD affiche une valeur individuelle en tonnes, ou le total des charges de maximum quatre appareils sans fil Crosby | Straightpoint.

Poste de base sans fil avec sortie analogique

Réf. produit **SP SW-BS Crosby 2789314**

Le SW-BS offre une sortie analogique pour une à quatre cellules de charge sans fil Straightpoint et forme l'outil idéal pour intégrer les données à un PC ou un PLC, ou pour d'autres formes d'acquisition de données. Abritée dans un boîtier IP65, la borne de sortie peut être définie en courant 4-20mA, en 2 relais de sortie ou en RS485 ASCII (à configurer).

Transmetteur de cellule de charge

Réf. produit **SP SA700C Crosby 2789097**

Le transmetteur SA700C établit une connexion avec les transducteurs de jauges de contrainte telles que les cellules de charge, les capteurs de couple et les transducteurs de pression, établissant ainsi un vaste système sans fil Straightpoint. Les données de forces obtenues par le SA700C peuvent ensuite être consultées de nombreuses manières, et notamment sur les appareils de lecture SW-HHP, sur le logiciel INSIGHT ou sur la gamme d'accessoires sans fil de Straightpoint.

Crosby | SP

#knowtheload

Industrial Lifting NV-SA +32 (0)2 378 06 50 info@ilsa.be

Application HHP

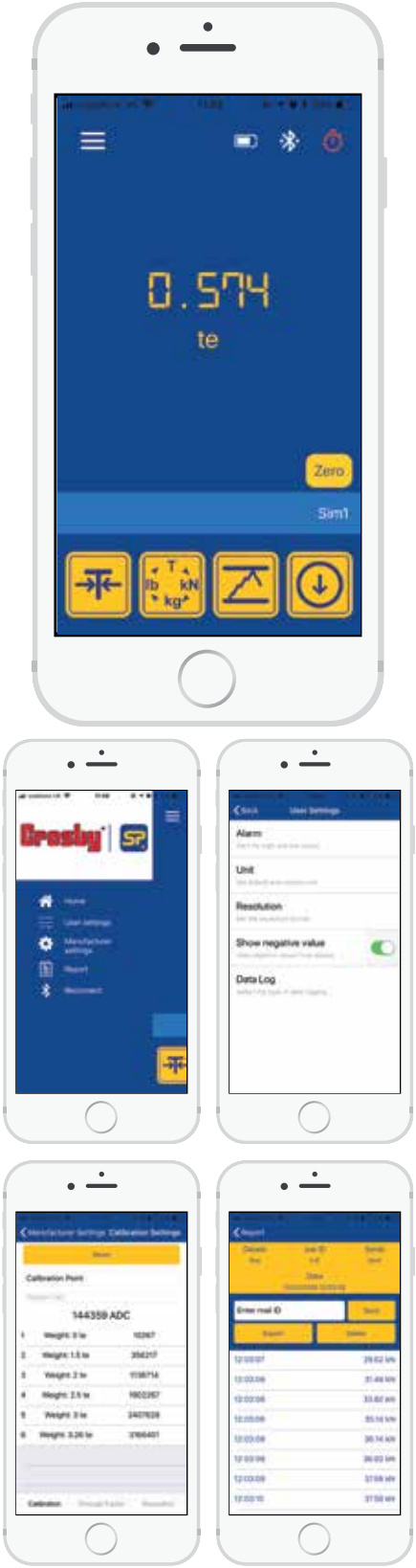

Une fois installée sur un smartphone ou une tablette, l'application HHP permet à l'opérateur de surveiller à distance et en temps réel les forces mesurées par le produit SP, sans les tracas liés aux câbles. En recourant à l'option Bluetooth de l'appareil, une connexion sans fil peut être établie avec n'importe quelle cellule de charge sans fil SP. L'opérateur peut ainsi suivre les opérations à 100 m (328 pi) de distance, lui offrant ainsi une meilleure vision d'ensemble de la zone. En outre, la possibilité de contrôler la situation à distance apporte une garantie de sécurité supplémentaire en cas d'environnement de travail à haut risque.

Un maximum de huit appareils munis de l'application peuvent surveiller simultanément les cellules de charge Bluetooth SP, de sorte que plusieurs personnes qualifiées peuvent suivre le déroulement des opérations de levage et déceler les dangers ou problèmes potentiels depuis différents points de vue stratégiques.

L'interface intuitive de l'appli HHP permet à l'opérateur de l'utiliser de manière optimale. L'application offre le choix entre quatre unités de mesure, en fonction des projets. Si nécessaire, le bouton « Peak Hold » permet de n'afficher que la valeur la plus élevée. Par ailleurs, une alerte sonore peut être configurée en cas de détection de nouvelles valeurs minimales ou maximales, de façon à ce que l'opérateur sache exactement quand la valeur a été atteinte.

L'application dispose également d'une option d'enregistrement et de rapport du projet de contrôle de charge, permettant d'enregistrer une certaine mesure pour la consulter ultérieurement. Une fois connecté, l'utilisateur peut alors facilement exporter les mesures enregistrées vers un appareil mobile ou les envoyer par courriel sous la forme d'un tableau.

Caractéristiques et avantages :

- Suivi jusqu'à 100 m (328 pi) de distance
- Plusieurs unités de mesure disponibles
- (kN, t, kg & lbs)
- Maintien d'affichage de la valeur pic
- Création de rapports de mesure
- Exportation de rapports de mesure
- Contrôle point zéro ou charge brute
- Alerte sonore pour valeurs faibles ou élevées
- Résolution paramétrable par l'utilisateur

Appareil de lecture Handheld plus

Caractéristiques et avantages :

- Affichage simultané de jusqu'à 4 cellules de charge
- Portée sans fil de 1000 m (3280 pi)
- Alerte de batterie faible
- Alerte de perte de signal
- Compteur de surcharges
- Alerte sonore de surcharge de 90dB paramétrable par l'utilisateur
- Plusieurs unités d'affichage au choix : t, lb, kg ou kN
- Maintien de la valeur pic à 200 Hz

Le Handheld plus est un appareil de lecture numérique portatif robuste et polyvalent. Il propose de nombreuses fonctionnalités et est adapté à toutes les cellules de charge Crosby | Straightpoint.

Au cœur du Handheld plus au design ergonomique se trouve un puissant circuit imprimé offrant des fonctionnalités de pointe telles que le choix de l'unité de mesure (t, lbs, kg ou kN), la programmation d'une alerte sonore de surcharge (sur HHP et SW-HHP), le maintien de l'affichage de la valeur pic, la définition de la tare et un compteur de surcharges pouvant être remis à zéro par l'utilisateur (sur HHP et SW-HHP).

Cette dernière fonctionnalité s'avère particulièrement utile car elle permet de répondre aux exigences de nombreux départements de contrôle de la sécurité et de la qualité en offrant une trace des évènements de surcharge. Ainsi, la cellule de charge concernée par la surcharge peut être immédiatement mise hors service et soumise aux tests adéquats ainsi que, si nécessaire, à un réétalonnage avant d'être réutilisée.

Le HHP peut être aisément connecté par câble à tous les modèles de cellules de charge filaires de Straightpoint et être rapidement configuré pour convenir aux cellules de charge munie d'une sortie mV/V de tout autre fabricant.

Parallèlement au modèle HHP standard, Straightpoint propose également le SW-HHP qui peut être connecté à toutes les cellules de charge sans fil de Straightpoint avec une portée de 1000 m (3280 pi) (ATEX 500 m/1640 pi) et est fourni de manière standard pour toute commande de cellule de charge Radiolink plus.

Également disponible avec certification pour zones dangereuses

ATEX / IECEx

Ex ia II C T4 Ga

Numéro de certification:

SW-HHP ATEX
IECEx SIR 15.0072X
Sira 15ATEX2196X

En cas de commande de la version ATEX/IECEx du SW-HHP, utilisez le code SW-HHP-ATEX

Attention :
Pas d'alerte sonore avec le modèle ATEX

Référence produit SP	HHP	SW-HHP	SW-HHP ATEX
Crosby	2789030	2789126	2789127
Battery Type	1 x PP3 9v alcalines	2 x AA	2 x AA Energizer L91
Battery Life	100 h en continu	40 h en continu	40 h en continu
Display Type	240 x 128 pixels rétro-éclairés backlight		
Operating Temp	-10°C à +50°C ou 14°F à 122°F	-20°C à +70°C ou -4°F à 158°F	-10°C à +50°C ou 14°F à 122°F
Display Rate	3Hz		
Protection	IP65 ou NEMA4X		
Excitation	5v	N/A	N/A
Max Sensitivity	3mv/v	N/A	N/A
Max Resolution	1:9999999 (mode normal)		
Range	N/A	1000 m ou 3280 pi	500 m or 1640 pi
Connectivity	Connecteur 6 broches Binder 723	Sans fil 2,4GHz	Sans fil 2,4GHz

Accessoires disponibles pour l'appareil portatif :

Support mural ou de cabine

Réf. produit **SP Crosby SU3282** 2789228

Coque de protection en caoutchouc

Réf. produit **SP Crosby SU4045** 2789232

#knowtheload

Industrial Lifting NV-SA +32 (0)2 378 06 50 info@ilsa.be

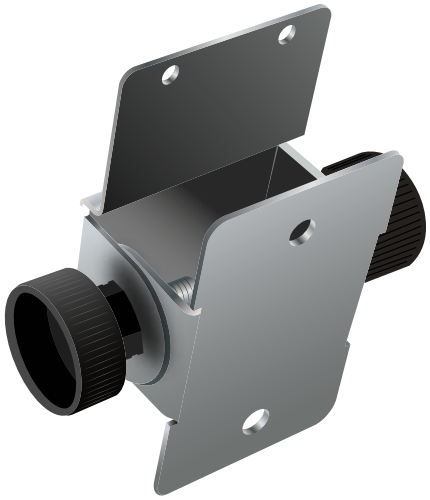

Support mural ou de cabine

Réf. produit **SP SU3282 Crosby 2789228**

Composé d'acier inoxydable et doté d'un mécanisme permettant d'adapter son positionnement, le support SU3282 est destiné à recevoir les appareils de lecture portatifs HHP ou SW-HHP.
Il se fixe aisément au mur ou en cabine, offrant à l'opérateur la possibilité de travailler en toute sécurité les mains libres.

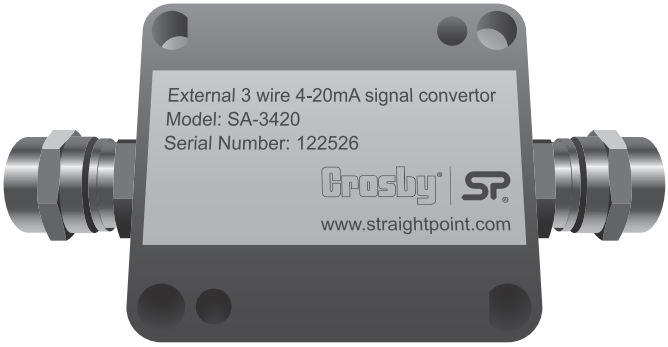

Amplificateur externe

Réf. produit **SP SA-3420 Crosby 2789096**

L'amplificateur externe SA-3420 permet de convertir le signal de sortie de n'importe quelle cellule de charge filaire SP en sortie analogique 4-20mA à trois fils.
Le boîtier étanche est muni de presse-étoupes en acier inoxydable convenant à une connexion à un PLC, un enregistreur de données ou tout autre instrument compatible.

Coque de protection en caoutchouc

Réf. produit **SP SU4045 Crosby 2789232**

La coque de protection en caoutchouc 70SHA a fait l'objet de tests de chute d'un mètre de hauteur à -30 °C. Elle a été moulée spécialement pour offrir une protection optimale aux appareils de lecture HHP et SW-HHP contre les impacts, en particulier lors d'utilisation dans des environnements industriels.

Dynamomètre Subsea Link

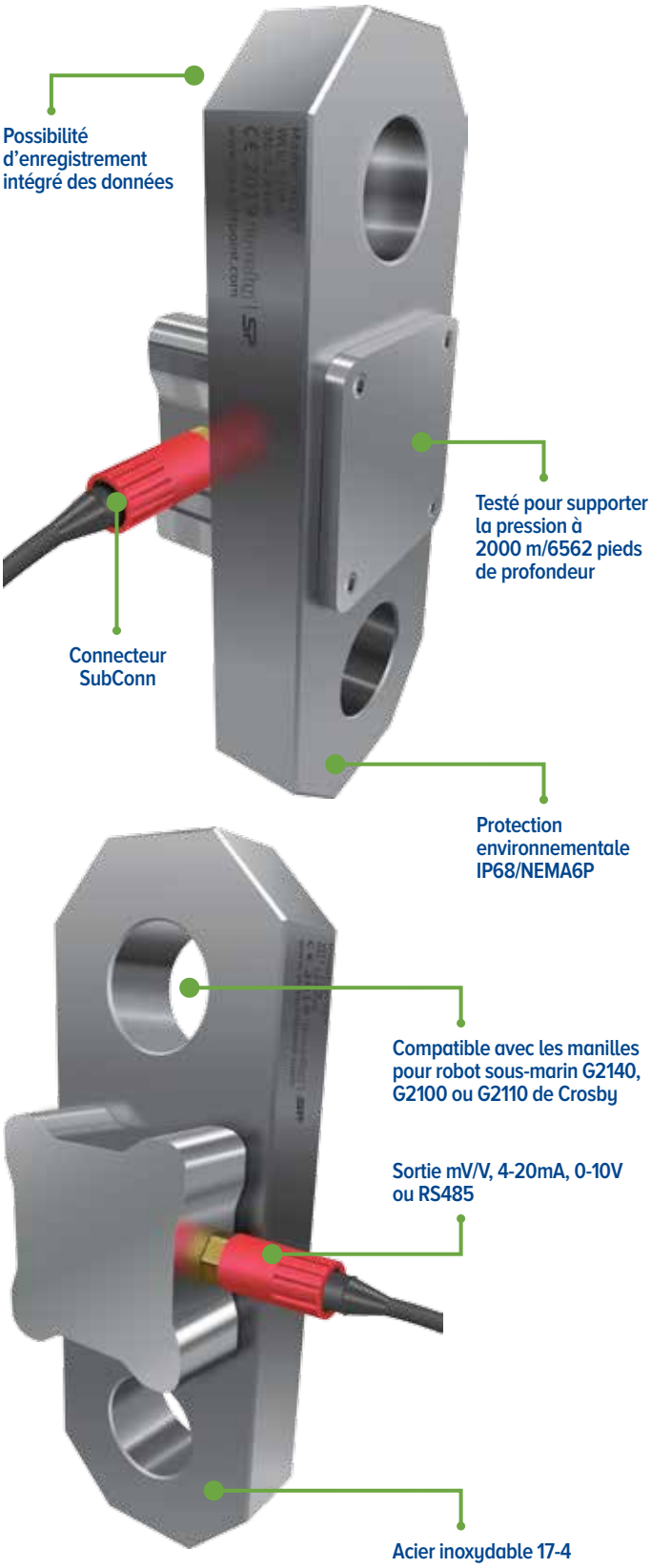

Le dynamomètre Subsea Link (SL) de SP a été développé pour servir dans le cadre de projets de structures sous-marines ou submersibles requérant un suivi précis des forces de charge.

Composé d'acier inoxydable 17-4PH et muni de joints toriques et d'un connecteur SubConn moulé, le dynamomètre SL est conçu pour garantir un haut niveau de fiabilité et pour résister à l'eau de mer, aux variations de température et à la pression de l'eau jusqu'à une profondeur de 2000 m (6562 pi).

Sous l'eau, le SL peut être manipulé et fixé à l'aide d'un robot sous-marin téléguidé (ROV), à des endroits potentiellement inaccessibles pour les plongeurs, dont le coût d'une intervention humaine serait exorbitant.

Les sorties possibles incluent une sortie mV/V à l'appareil portatif Handheld plus de SP, une sortie analogique 4-20 mA ou 0-10V à un PLC, un enregistreur de données ou le Multi Operation survey System (MOSS), une sortie RS485 ou l'utilisation d'un enregistreur de données intégré capable de stocker jusqu'à un million de lectures et alimenté par une batterie interne.

Compatible avec les manilles Crosby pour robot sous-marin, le SL peut également être muni d'un point de fixation spécialement destiné au ROV.

Caractéristiques et avantages :

- Possibilité d'enregistrement intégré des données
- Testé pour supporter la pression à 2000 m/6562 pieds de profondeur
- Connecteur SubConn
- Protection environnementale IP68/NEMA6P
- Sortie mV/V, 4-20mA, 0-10V et RS485
- Acier inoxydable 17-4
- Compatible avec les manilles pour ROV de Crosby

Applications :

- Plateformes en mer
- Câbles de navires et de remorquage
- Aquaculture
- Systèmes de levage de structures sous-marines
- Exploration par robot sous-marin
- Surveillance des câbles ombilicaux
- Projets d'océanographie ou de navigation
- Plateformes d'énergies renouvelables

#knowtheload

Industrial Lifting NV-SA +32 (0)2 378 06 50 info@ilsa.be

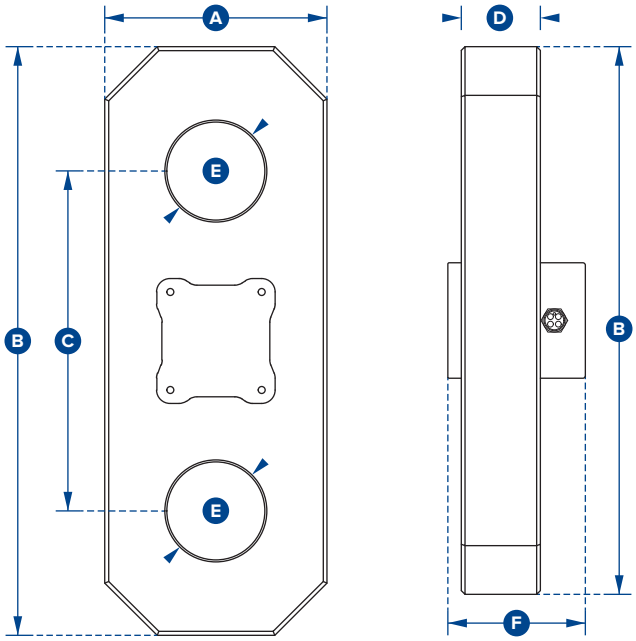

Référence produit SP	SL6T5	SL12T	SL25T	SL35T	SL55T	SL85T	SL120T
Crosby	2789352	2789353	2789354	2789355	2789356	2789357	2789358
WLL	6.5 t	12 t	25 t	35 t	55 t	85 t	120 t
	14 300 lb	26 000 lb	55 000 lb	77 000 lb	120 000 lb	185 000 lb	260 000 lb
Poids	7 kg	10 kg	16 kg	22 kg	34 kg	46 kg	67 kg
	15 lb	23 lb	34 lb	49 lb	75 lb	101 lb	148 lb
Coeff. de sécurité	5 : 1						
Sortie	Options pour : mV/V / 4-20mA / 0-10v / RS485 ou enregistreur interne de données						
Temp. de fonct.	-10 °C à +50 °C / 14 °F à 122 °F						
Précision	±0,1% de la capacité						
Prof. max.	2000 m / 6562 pi						
Matériau	Acier inoxydable 17-4 PH						
MTBF à WLL	Normalement 50 millions de cycles						
Élongation	Normalement <0,4 mm / à WLL						
Dimension A	95	100	130	150	168	190	220
	3,74”	3,94”	5.12”	5,91”	6,69”	7,48”	8,66”
Dimension B	240	300	350	400	450	490	550
	9,45”	11,81”	13.78”	15,75”	17,72”	19,29”	21,65
Dimension C	180	200	230	250	260	290	335
	7,09”	7,87”	9.06”	9,84”	10,24”	11,42”	13,19”
Dimesnion D	25	40	45	50	65	75	86
	0,98”	1,57”	1.77”	1,97”	2,56”	2,95”	3,39”
Dimension ØE	30	40	55	60	75	88	100
	1,18”	1,57”	2.17”	2,36”	2,95”	3,46”	3,94”
Dimension F	73	88	93	98	113	123	134
	2,87”	3,46”	3.66”	3,86”	4,45”	4,84”	5,28”
Manille Crosby	Manilles G2140 ou G2100 ou G2110 ROV						

Vitesse de mesure de l'enregistreur de données	Jours
1 par seconde	10
1 par 30 secondes	57
1 par minute	729
1 par 2 minutes	1445
1 par 30 minutes	3423
1 par heure	3600
1 par 2 heures	3694
1 par 8 heures	3769

Dynamomètre Loadlink plus

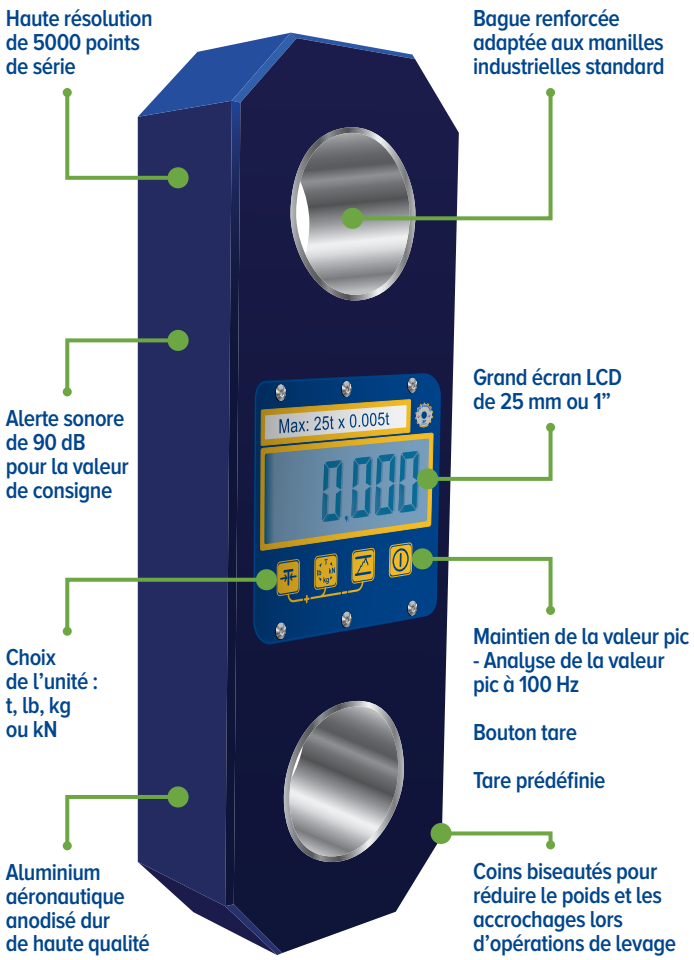

Réputé à travers le monde comme étant le premier appareil de mesure électronique de force doté d'un écran intégré, le Loadlink plus est sur le marché depuis 1979. Au fil des ans, la gamme a été étoffée et couvre aujourd'hui de multiples opérations de surveillance de charges et de levage de structures imposantes. Capable de supporter des charges allant de 1 à 300 t, le Loadlink plus est utilisé dans une variété de secteurs industriels et commerciaux, tels que l'industrie manufacturière, le transport, l'agriculture, l'industrie pétrolière et gazière, les services d'utilité publique, l'aéronautique et les énergies renouvelables.

La dernière version de ce produit largement plébiscité est dotée de fonctionnalités et d'avantages avancés, répondant aux besoins actuels complexes en matière de tests et de surveillance de charges. Le Loadlink plus dispose de boutons de commande pour la tare, l'unité de mesure (lbs, kg, kN et t), le maintien de la valeur pic, la définition de la tare, une alerte lorsque la valeur de consigne est atteinte et le compteur de surcharges.

Ses composants électroniques de pointe, basés sur microprocesseur, garantissent une vitesse de lecture élevée, une résistance extrême au bruit en milieu industriel et une stabilité inégalée. Le Loadlink plus jouit ainsi d'une résolution standard de plus de 5000 points, la plus élevée de tous les dynamomètres électroniques actuellement sur le marché. Composé d'aluminium aéronautique de haute qualité, le Loadlink plus est doté d'une structure interne à la conception avancée qui lui confère une résistance sans pareille au vu de son poids. Les dynamomètres de type « maillon » de Straightpoint sont en effet en moyenne 30 % plus légers que ceux de la concurrence, pour un niveau de sécurité identique.

Connexion possible
aux appareils portatifs Handheld plus de SP
Réf. produit
SP Crosby HHP 2789030
Voir page 22

Caractéristiques et avantages:

- Grand écran LCD de 25 mm ou 1”
- Haute précision
- Plusieurs unités de mesure (t, lbs, kN et kg)
- Haute résolution
- Maintien de la valeur pic à 100 Hz
- Bouton tare
- Léger
- Tare prédéfinie
- Compteur de surcharges
- Alerte sonore de 90 dB pour la valeur de consigne
- Sortie série RS-485
- Conception approuvée par FEA
- 2 ans de garantie
- Approuvé par DNV-GL
- Conforme à la norme ASME B30.26

#knowtheload

Industrial Lifting NV-SA +32 (0)2 378 06 50 info@ilsa.be

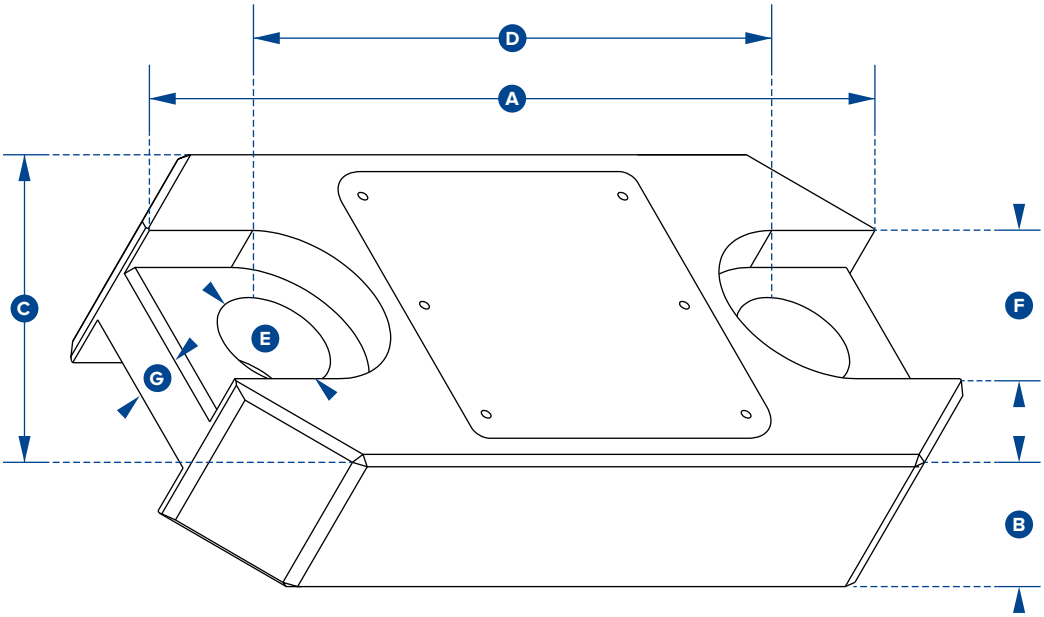

Référence produit SP	LLP1T	LLP2T5	LLP6T5	LLP12T	LLP25T	LLP35T	LLP55T	LLP75T	LLP100T	LLP150T	LLP200T	LLP250T	LLP300T
Crosby	2789042	2789046	2789050	2789040	2789045	2789048	2789049	2789051	2789039	2789041	2789043	2789044	2789047
Capacité	1 000 kg	2,5 t	6,5 t	12 t	25 t	35 t	55 t	75 t	100 t	150 t	200 t	250 t	300 t
	2 200 lb	5 500 lb	14 300 lb	26 000 lb	55 000 lb	77 000lb	120 000 lb	165 000 lb	220 000 lb	330 000 lb	440 000 lb	550 000 lb	660 000 lb
Plage de mesure	0,5kg	0,001t	0,001t	0,002t	0,005t	0,005t	0,01t	0,01t	0,05t	0,05t	0,1t	0,1t	0,1t
	1 lb	2 lb	2 lb	5 lb	10 lb	10 lb	20 lb	20 lb	100 lb	100 lb	200 lb	200 lb	200 lb
Unités	kg	t	t	t	t	t	t	t	t	t	t	t	t
	lb	lb	lb	lb	lb	lb	lb	lb	lb	lb	lb	lb	lb
Poids	1,5kg	1,5kg	2,4kg	3,7kg	5 kg	8,6kg	13 kg	16 kg	34 kg	46 kg	82 kg	82 kg	118 kg
	3,3lb	3,3lb	5,3lb	8,2lb	11 lb	19 lb	28,7lb	35,3lb	75 lb	101,4 lb	180,8 lb	180,8 lb	260 lb
Coe cient de sécurité	12:1	7:1	7:1	7:1	5:1	5:1	5:1	5:1	5:1	4:1	5:1	4:1	5:1
Type de piles	9 v PP3												
Autonomie	80 h en continu												
Affichage	LCD 6 chiffres 25mm ou 1”												
Temp. de fonct.	-10 °C à +50 °C or 14 °F à 122 °F												
Précision	±0,1% de la capacité												
Protection	IP65 ou NEMA4X												
Dimension A	204	204	249	305	340	393	424	470	608	670	700	700	806
	8,03”	8,03”	9,80”	12,01”	13,39”	15,47”	16,69”	18,50”	23,94”	26,38”	27,56”	27,56”	31,73”
Dimension B	43	43	43	47	60	75	75	75	99	99	144	144	150
	1,69”	1,69”	1,69”	1,85”	2,36”	2,95”	2,95”	2,95”	3,90”	3,90”	5,67”	5,67”	5,91”
Dimension C	104	104	113	113	115	126	180	202	255	303	350	350	426
	4,09”	4,09”	4,45”	4,45”	4,53”	4,96”	7,09”	7,95”	10,04”	11,93”	13,78”	13,78”	16,77”
Dimension D	146	146	165	193	215	225	230	260	320	360	350	350	350
	5,75”	5,75”	6,50”	7,60”	8,46”	8,86”	9,06”	10,24”	12,60”	14,17”	13,78”	13,78”	13,78”
Dimension ØE	24,5	24,5	38	47,5	55	60	76	76	109	109	145	145	160
	0,96”	0,96”	1,50”	1,87”	2,17”	2,36”	2,99”	2,99”	4,29”	4,29”	5,71”	5,71”	6,30”
Dimension F	48	48	65	Non disponible pour ces capacités									
	1,89”	1,89”	2,60”										
Dimension G	19	19	32										
	0,75”	0,75”	1,26”										
Manille Crosby	G2130						G2140						
Ø Goupille de charge	19	19	25	35	51	57	57	70	83	95	121	127	152
	3/4”	3/4”	1”	1 3/8”	2”	2 1/4”	2 1/4”	2 3/4”	3 1/4”	3 3/4”	4 3/4”	5”	6”

Wirelink plus

Le Wirelink plus est la version sans écran des dynamomètres numériques Radiolink plus et Loadlink plus de Straightpoint, à la réputation bien établie. Dépourvu d'écran d'affichage, le Wirelink est destiné à être utilisé en combinaison avec l'appareil de lecture portatif Handheld plus de Straightpoint, le logiciel de contrôle pour PC DCP10M ou un autre type d'instrument.

Composée d'aluminium de qualité aéronautique et dotée d'une structure interne avancée, cette gamme de cellules de charge sans écran allie un poids très réduit, une grande maniabilité et un large éventail d'applications à travers le monde, dans des secteurs tels que les opérations de levage, de remorquage et de tests d'épreuve et de structure.

Extrêmement polyvalents, les Wirelink plus peuvent être utilisés en combinaison avec différents outils d'affichage numérique, tels que les appareils portatifs Handheld plus de Straightpoint, des PLC et des systèmes d'acquisition de données, et sont en outre configurés pour un large éventail de signaux de sortie, parmi lesquels mV/V, RS-422 et RS-485, selon les protocoles ASCII, MODBUS RTU et CAN-BUS.

Une sortie analogique standard est également disponible en option, comprenant :
0-10 V à 3 fils
0-5 V à 3 fils
+/-10 V à 4 fils
4-20 mA à 3 fils
4-20 mA à 2 fils

Le Wirelink plus est fourni de série avec un câble de 10 mètres, mais d'autres longueurs sont disponibles, pouvant aller jusqu'à 1500 mètres en fonction du format de sortie.

Caractéristiques et avantages :

- En aluminium léger
- Pour des capacités de 1 à 300 tonnes
- Haute précision
- Multiples options de sorties y compris mV/V, analogique, ASCII, MODBUS RTU et CAN-BUS
- Disponible avec indice de protection environnementale IP68
- Possibilité d'utilisation en milieu sous-marin
- 2 ans de garantie
- Approuvé par DNV-GL
- Conforme à la norme ASME B30.26

#knowtheload

Industrial Lifting NV-SA +32 (0)2 378 06 50 info@ilsa.be

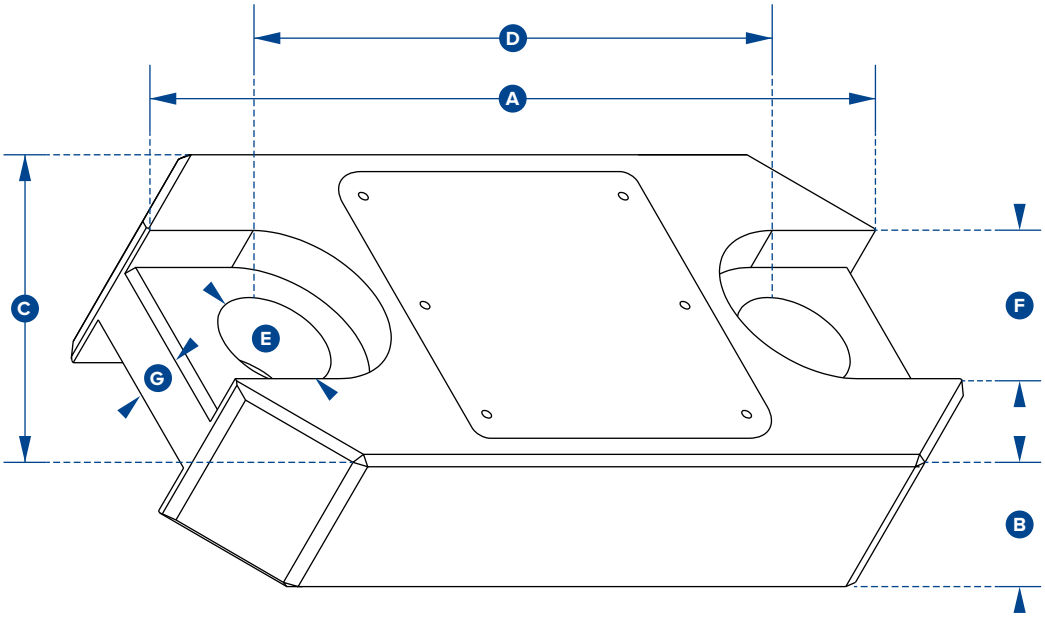

Référence produit SP	WLP1T	WLP2T5	WLP6T5	WLP12T	WLP25T	WLP35T	WLP55T	WLP75T	WLP100T	WLP150T	WLP200T	WLP250T	WLP300T
Crosby	2789154	2789158	2789273	2789152	2789157	2789160	2789269	2789161	2789151	2789153	2789155	2789156	2789159
Capacité	1 000 kg	2,5 t	6,5 t	12 t	25 t	35 t	55 t	75 t	100 t	150 t	200 t	250t	300t
	2 200 lb	5 500 lb	14 300 lb	26 000 lb	55 000 lb	77 000lb	120 000 lb	165 000 lb	220 000 lb	330 000 lb	440 000 lb	550 000 lb	660 000 lb
Plage de mesure	0,5kg	0,001t	0,001t	0,002t	0,005t	0,005t	0,01t	0,01t	0,05t	0,05t	0,1t	0,1t	0,1t
	1 lb	2 lb	2 lb	5 lb	10 lb	10 lb	20 lb	20 lb	100 lb	100 lb	200 lb	200 lb	200 lb
Unités	kg	t	t	t	t	t	t	t	t	t	t	t	t
	lb	lb	lb	lb	lb	lb	lb	lb	lb	lb	lb	lb	lb
Poids	1,5kg	1,5kg	2,4kg	3,7kg	5 kg	8,6kg	13 kg	16 kg	34 kg	46 kg	82 kg	82 kg	118 kg
	3,3lb	3,3lb	5,3lb	8,2lb	11 lb	19 lb	28,7lb	35,3lb	75 lb	101,4 lb	180,8 lb	180,8 lb	260 lb
Coeff. de sécurité	12:1	7:1	7:1	7:1	5:1	5:1	5:1	5:1	5:1	4:1	5:1	4:1	5:1
Temp. de fonct.	-10 °C à +50 °C ou 14 °F à 122 °F												
Précision	±0,1% de la capacité												
Protection	IP67 ou NEMA6												
Dimension A	204	204	249	305	340	393	424	470	608	670	700	700	806
	8,03”	8,03”	9,80”	12,01”	13,39”	15,47”	16,69”	18,50”	23,94”	26,38”	27,56”	27,56”	31,73”
Dimension B	43	43	43	47	60	75	75	75	99	99	144	144	150
	1,69”	1,69”	1,69”	1,85”	2,36”	2,95”	2,95”	2,95”	3,90”	3,90”	5,67”	5,67”	5,91”
Dimension C	104	104	113	113	115	126	180	202	255	303	350	350	426
	4,09”	4,09”	4,45”	4,45”	4,53”	4,96”	7,09”	7,95”	10,04”	11,93”	13,78”	13,78”	16,77”
Dimension D	146	146	165	193	215	225	230	260	320	360	350	350	350
	5,75”	5,75”	6,50”	7,60”	8,46”	8,86”	9,06”	10,24”	12,60”	14,17”	13,78”	13,78”	13,78”
Dimension ØE	24,5	24,5	38	47,5	55	60	76	76	109	109	145	145	160
	0,96”	0,96”	1,50”	1,87”	2,17”	2,36”	2,99”	2,99”	4,29”	4,29”	5,71”	5,71”	6,30”
Dimension F	48	48	65	Non disponible pour ces capacités									
	1,89”	1,89”	2,60”										
Dimension G	19	19	32										
	0,75”	0,75”	1,26”										
Manille Crosby	G2130						G2140						
Ø axe de charge	19	19	25	35	51	57	57	70	83	95	121	127	152
	3/4”	3/4”	1”	1 3/8”	2”	2 1/4”	2 1/4”	2 3/4”	3 1/4”	3 3/4”	4 3/4”	5”	6”

Options					
# de pièce SP Crosby	ICA1 2789220	ICA2 2789221	ICA3 2789222	ICA4 2789223	ICA5 2789224
Description	Sortie analogue 0-10 V 3 fils	Sortie analogue 0-5 V 3 fils	Sortie analogue ±10 V 4 fils	Sortie analogue 4-20 mA 3 fils	Sortie analogue 4-20 mA 2 fils

Manille Loadshackle

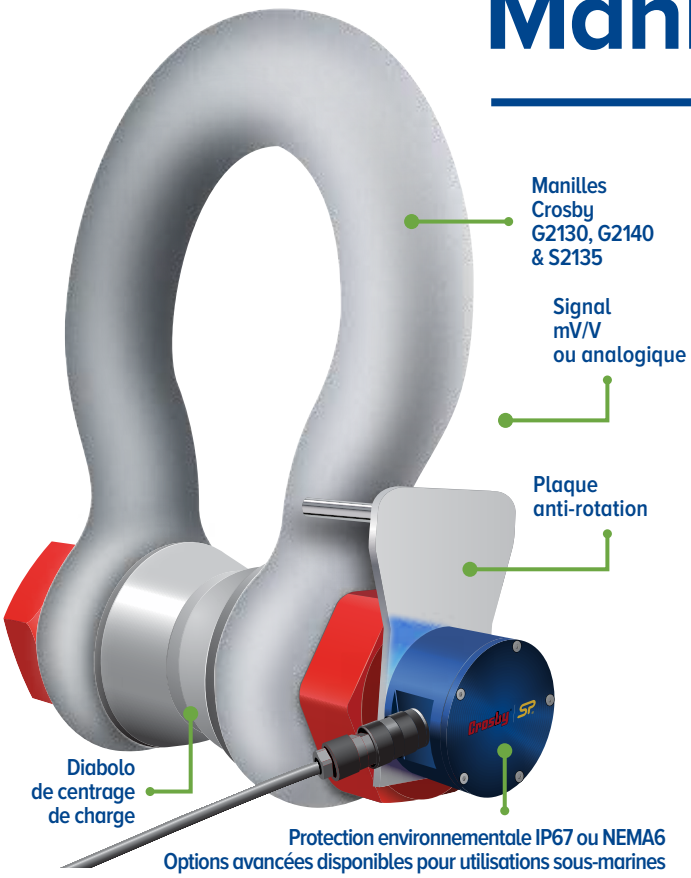

Caractéristiques et avantages :

- Construction robuste
- Compacte
- Chaque manille fait l'objet de tests d'épreuve
- Légère
- Résolution inégalée
- Bouton tare
- Conforme à la norme environnementale IP67 ou NEMA6
- Maintien de la valeur pic
- Options avancées disponibles pour des utilisations sous-marines
- Fabriquée à l'aide de manilles de première qualité
- Signal mV/V ou analogique
- Conception approuvée par FEA

Nécessite une connexion à l'appareil de lecture Handheld plus (HHP) ou à l'amplificateur externe (SA-3420) de Crosby | Straightpoint peut être configuré pour produire un signal de sortie 4-20 mA, 0-10 V ou 0-5 V pour l'intégration d'un PLC ou d'un enregistreur de données.

La manille dynamométrique Loadshackle de Straightpoint est disponible de stock pour des capacités de 3,25 à 400 t, et peut être commandée pour des charges allant jusqu'à 3000 t.

Fabriquée à partir des manilles boulonnées 2130 et 2140 de Crosby, la manille dynamométrique se caractérise par un poids réduit et un format compact qui en fait une solution idéale pour les environnements avec un espace limité en hauteur.

S'appuyant sur les mêmes composants électroniques de pointe basés sur microprocesseur que tous les autres produits Straightpoint, la Loadshackle offre une vitesse de lecture élevée, une résistance extrême au bruit en milieu industriel et une stabilité inégalée.

Contrairement à de nombreux autres fabricants de cellules de charge, Straightpoint dispose d'un large éventail d'outils permettant d'étalonner la manille pour une précision accrue.

Ces manilles dynamométriques filaires sont par ailleurs conforment à l'indice de protection IP67 ou NEMA6 et peuvent également l'être pour convenir à une immersion prolongée en milieu marin.

Les manilles peuvent être utilisées en combinaison avec différents outils d'affichage numérique, tels que les appareils portatifs Handheld plus de Straightpoint, des PLC et des systèmes d'acquisition de données.

Elles sont en outre configurées pour un large éventail de signaux de sortie, parmi lesquels mV/V, RS-422 et RS-485, selon les protocoles ASCII, MODBUS RTU et CAN-BUS, ou fournies avec amplificateur intégré pour la conversion en signal de sortie analogique de 4-20 mA, 0-10 V, 0-5 V, etc.

Qu'elles soient utilisées pour des opérations de levage lourd, d'amarrage ou sous-marines, les manilles filaires Loadshackle de Straightpoint offrent une structure robuste, des solutions électroniques avancées et un niveau de résolution et de précision inégalé, le tout à un prix avantageux.

#knowtheload

Industrial Lifting NV-SA +32 (0)2 378 06 50 info@ilsa.be

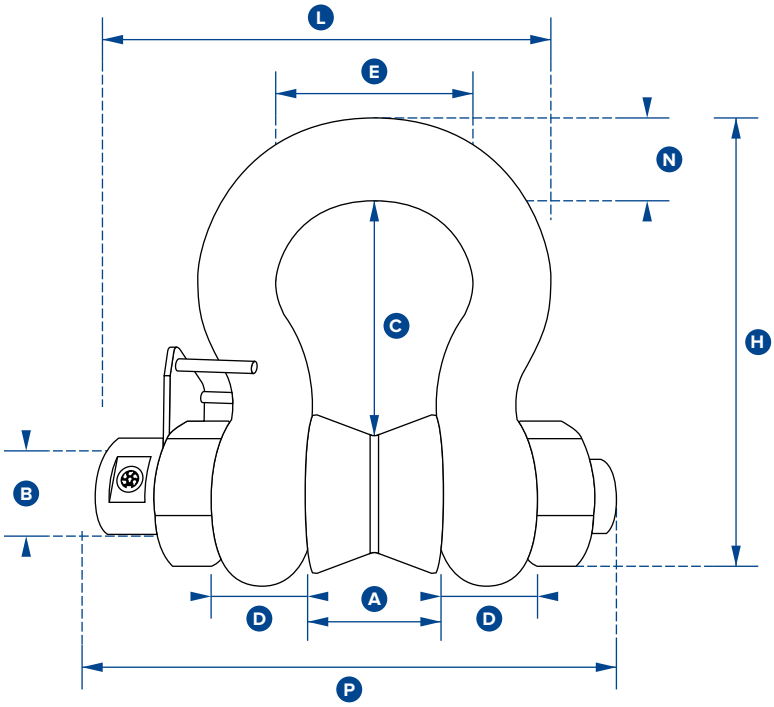

Référence produit SP	SLB3.25T	SLB6.5T	SLB12T	SLB25T	SLB55T	SLB85T	SLB120T	SLB200T	SLB300T	SLB400T
Crosby	2789106	2789111	2789103	2789105	2789110	2789112	2789102	2789104	2789107	2789108
Capacité	3,25 t	6,5 t	12 t	25 t	55 t	85 t	120 t	200 t	300 t	400 t
	7 150 lb	14 300 lb	26 400 lb	55 000 lb	120 000 lb	185 000 lb	260 000 lb	440 000 lb	660 000 lb	880 000 lb
Plage de mesure	0,005 t	0,005 t	0,01 t	0,02 t	0,05 t	0,05 t	0,1 t	0,2 t	0,5 t	0,5 t
	10 lb	10 lb	20 lb	50 lb	100 lb	100 lb	200 lb	200 lb	1000 lb	1000 lb
Unités	tonne									
	lb									
Poids	2,8 kg	3,2 kg	8 kg	18 kg	25 kg	45 kg	85 kg	260 kg	405 kg	662 kg
	6,16 lb	7 lb	17,6 lb	40 lb	55 lb	99 lb	187 lb	573 lb	893 lb	1459 lb
Coeff. de sécurité	5 :1 avec diabolo de centrage la charge									
Temp. de fonct.	-10 °C à +50 °C ou 14 °F à 122 °F									
Précision	±1% de la capacité									
Protection	IP67 standard [ou protection sous-marine sur demande] ou NEMA6									
Dimension A	26,9	36,6	51,5	73	82,5	105	127	180	205	230
	1,06”	1,44”	2,03”	2,87”	3,25”	4,13”	5,00”	7,09”	8,07”	9,06”
Dimension ØB	19,1	25,4	35,1	51	57	70	82,5	125	150	175
	0,75”	1,00”	1,38”	2,01”	2,24”	2,76”	3,25”	4,92”	5,91”	6,89”
Dimension C	56,9	79,7	113	170	189,5	253	319,5	432,2	505	547,7
	2,24”	3,14”	4,45”	6,69”	7,46”	9,96”	12,58”	17,02”	19,88”	21,56”
Dimension D	14,46	22,4	31,8	44,5	51	66,5	76	110	120	160
	0,57”	0,88”	1,25”	1,75”	2,01”	2,62”	2,99”	4,33”	4,72”	6,30”
Dimension E	42,9	58	82,5	127	164	184	200	280	305	325
	1,69”	2,28”	3,25”	5,00”	6,46”	7,24”	7,87”	11,02”	12,01”	12,80”
Dimension H	103,3	148	210	313	348	453	546	738	862	962,6
	4,07”	5,83”	8,27”	12,32”	13,70”	17,83”	21,50”	29,06”	33,94”	37,90”
Dimension L	124,2	153,5	193,8	278	303	365	405	519,7	576,7	657,2
	4,89”	6,04”	7,63”	10,94”	11,93”	14,37”	15,94”	20,46”	22,7”	25,87”
Dimension N	17,5	24,6	35,1	57	61	79	92	120	140	160
	0,69”	0,97”	1,38”	2,24”	2,40”	3,11”	3,62”	4,72”	5,51”	6,30”
Dimension P	140	170	215	290	314	391	438	590	647	755
	5,51”	6,69”	8,46”	11,42”	12,36”	15,39”	17,24”	23,23”	25,47”	29,72”
Manille Crosby	G2130				G2140			S2135		

Cellule de charge de Compression

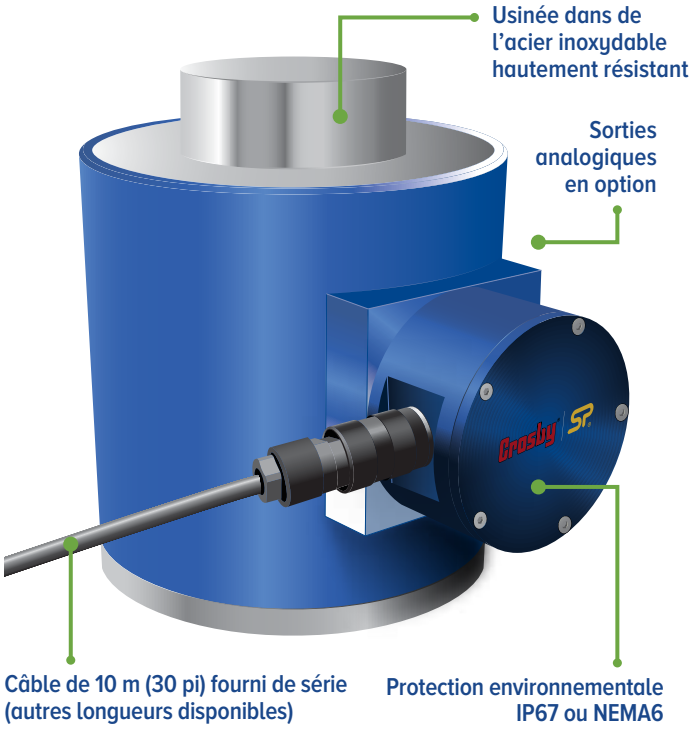

Caractéristiques et avantages :

- Compacte
- Scellée selon la norme environnementale IP67 ou NEMA6
- Sorties analogiques en option
- Élément en acier inoxydable
- Haute précision
- Légère
- Résolution inégalée
- Câble de 10 m (30 pi) fourni de série (autres longueurs disponibles)
- Disponibilité de modèles sur mesure
- Conception approuvée par FEA

Nécessite une connexion à l'appareil de lecture Handheld plus (HHP) ou à l'amplificateur externe (SA-3420) de Crosby | Straightpoint peut être configuré pour produire un signal de sortie 4-20 mA, 0-10 V ou 0-5 V pour l'intégration d'un PLC ou d'un enregistreur de données.

Disponible de façon standard pour des capacités de 5 à 1000 t ; autres capacités disponibles sur demande.

Les cellules de charge de compression de Straightpoint sont soumises aux mêmes exigences strictes de fabrication que le reste de la gamme Straightpoint.

Composées d'acier inoxydable de haute qualité, elles présentent une grande solidité et une excellente résistance à la corrosion. Les cellules de charge de compression peuvent être fournies avec un couvercle de protection des charges.

Compactes et légères, les cellules de charge SP sont faciles à utiliser et à transporter, les rendant adaptées à une grande variété d'applications, notamment dans l'industrie minière, l'industrie énergétique, la défense, le gréage de charges lourdes et le transport (maritime).

S'appuyant sur les mêmes composants électroniques de pointe basés sur microprocesseur que tous les autres produits Straightpoint, les cellules de charge de compression de Straightpoint offrent une vitesse de lecture élevée, une résistance extrême au bruit en milieu industriel et une stabilité inégalée.

Elles jouissent ainsi d'une résolution standard de plus de 5000 points, la plus élevée de toutes les cellules de charge de compression de haute capacité actuellement sur le marché.

À l'instar des autres produits Straightpoint, les cellules de charge de compression présentent une structure robuste, des solutions électroniques avancées et un niveau de résolution et de précision inégalé, le tout à un prix avantageux.

#knowtheload

Industrial Lifting NV-SA +32 (0)2 378 06 50 info@ilsa.be

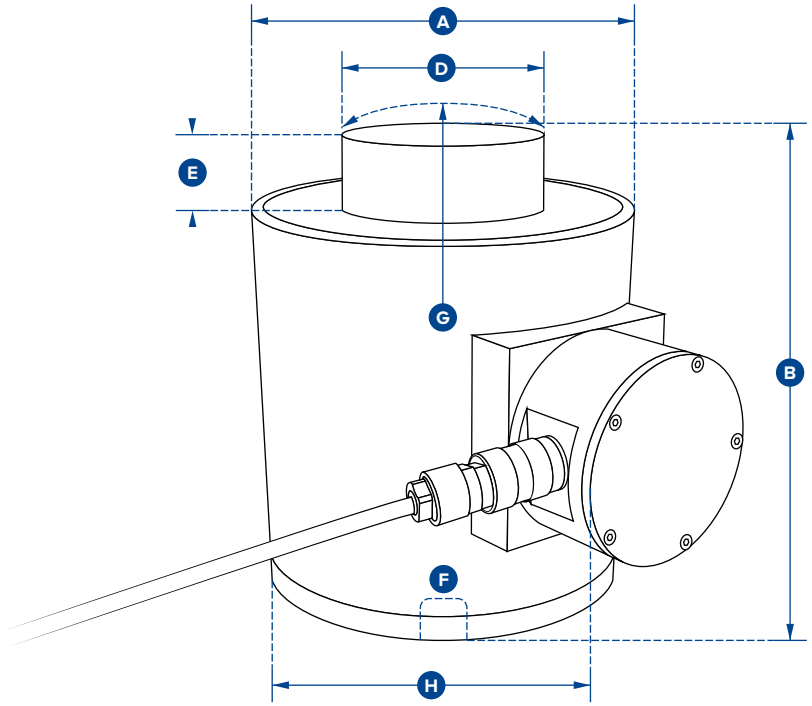

Référence produit SP	NI5TC	NI10TC	NI25TC	NI50TC	NI100TC	NI150TC	NI300TC	NI500TC	NI1000TC
Crosby	2789068	2789062	2789065	2789067	2789061	2789063	2789064	2789066	2789275
Capacité	5 t	10 t	25 t	50 t	100 t	150 t	300 t	500 t	1000 t
	11 000 lb	22 000 lb	55 000 lb	110 000 lb	220 000 lb	330 000	660 000 lb	1 100 000 lb	2 200 000 lb
Plage de mesure	0,001 t	0,002 t	0,005 t	0,01 t	0,05 t	0,05 t	0,1 t	0,2 t	0,5 t
	2 lb	5 lb	10 lb	20 lb	100 lb	100 lb	200 lb	500 lb	1000 lb
Unités	tonne								
	lb								
Poids	6,2 kg	6,2 kg	6,2 kg	6,2 kg	15,5 kg	15,5 kg	65 kg	65 kg	172 kg
	13,64 lb	13,64 lb	13,64 lb	13,64 lb	34 lb	34 lb	143 lb	143 lb	379 lb
Coeff. de sécurité	3:1								
Temp. de fonct.	-10 °C à +50 °C								
	14 °F à 122 °F								
Précision	±0,1% de la capacité								
Protection	IP67								
	NEMA6								
Dimension ØA	100	100	100	100	152	152	185	185	362
	3,94”	3,94”	3,94”	3,94”	5,98”	5,98”	7,28”	7,28”	14,25”
Dimension B	127	127	127	127	184	184	300	300	310
	5,00”	5,00”	5,00”	5,00”	7,24”	7,24”	11,81”	11,81”	12,20”
Dimension ØD	59	59	59	59	80	80	155	155	270
	2,32”	2,32”	2,32”	2,32”	3,15”	3,15”	6,10”	6,10”	10,63”
Dimension E	16	16	16	16	26	26	27,5	27,5	40
	0,63”	0,63”	0,63”	0,51”	1,02”	1,02”	1,08”	1,08”	1,57”
Dimension F	M18 x 2,5	M18 x 2,5	M18 x 2,5	M20 x 2,5	M20 x 2,5	M20 x 2,5	M20 x 2,5	M20 x 2,5	M30 x 3,5
	M18 x 2,5	M18 x 2,5	M18 x 2,5	M20 x 2,5	M20 x 2,5	M20 x 2,5	M20 x 2,5	M20 x 2,5	M30 x 3,5
Dimension G	152	152	152	152	432	432	432	432	950
	5,98”	5,98”	5,98”	5,98”	17,01”	17,01”	17,01”	17,01”	37,40”
Dimension H	158	158	158	158	204	204	237	237	416
	6,22”	6,22”	6,22”	6,22”	8,03”	8,03”	8,03”	8,03”	16,38”

Axes de charge

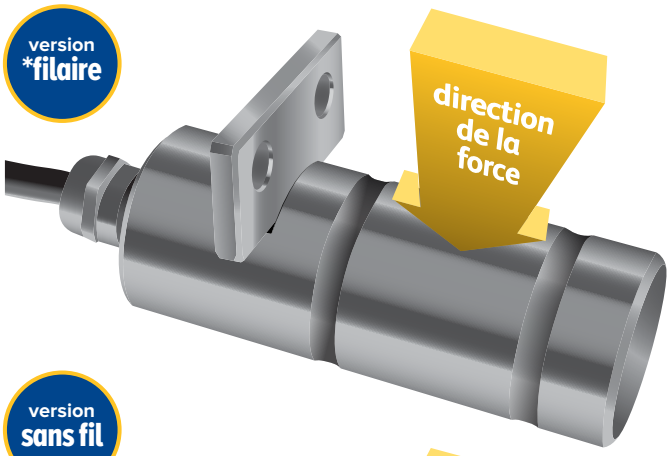

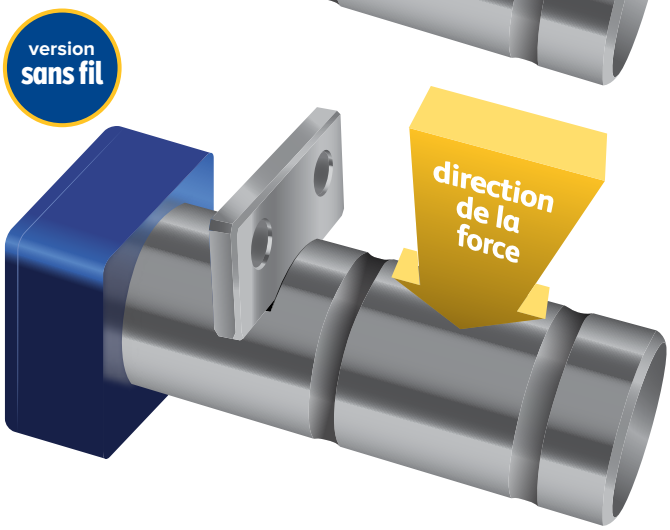

Applications :

- Navires-citernes, plateformes en mer
- Test et certification d'ascenseurs et de convoyeurs
- Blocs de roulement, pivots et manilles
- Équipement de pose de câbles
- Ancrage à câble, à corde et de freinage
- Câbles de pont suspendu
- Lignes d'amarrage
- Poulies et réas
- Câbles de grue
- Appareils de levage
- Treuils
- Conception approuvée par FEA

Attention : Veuillez préciser le type de câble désiré lors de la commande : sortie radiale ou axiale.
Si vous souhaitez commander un axe de forme ou de dimension spécifique, veuillez télécharger le formulaire via le lien ci-dessous et le renvoyer dûment complété.
Prix sur demande.
www.straightpoint.com/loadpin.html

Nécessite une connexion à l'appareil de lecture Handheld plus (HHP) ou à l'amplificateur externe (SA-3420) de Crosby | Straightpoint peut être configuré pour produire un signal de sortie 4-20 mA, 0-10 V ou 0-5 V pour l'intégration d'un PLC ou d'un enregistreur de données.

Les axes de charge de Crosby | Straightpoint (LMP) ont été conçus pour les cas de figure où l'utilisation d'une cellule de charge n'est pas possible et qu'une solution intégrée doit être trouvée.

Développés sur mesure, ils sont réalisés en acier inoxydable à haute résistance à la traction et sont habituellement fournis avec une plaque anti-rotation, en version filaire ou sans fil.

Conçus pour résister aux environnements les plus rudes, notamment dans le cadre de l'industrie marine ou de l'exploitation pétrolière et gazière en mer, les axes peuvent également être adaptés pour résister à une immersion à des profondeurs sous-marines extrêmes.

Les axes de charge de Straightpoint sont généralement connectés aux appareils de lecture Handheld plus de Straightpoint, mais sont également proposés avec de nombreux formats de sortie, notamment mV/V, RS-422 et RS-485, selon les protocoles ASCII, MODBUS RTU et CAN-BUS ou avec une sortie analogique 4-20 mA, pour l'intégration d'un PLC par exemple. Tous les modèles sont fournis de série avec un câble de 10 mètres (32 pi), mais d'autres longueurs sont disponibles, pouvant aller jusqu'à 1500 mètres (4900 pi) en fonction du format de sortie.

Vous pouvez envoyer votre demande spécifique à l'adresse : sales@straightpoint.com

#knowtheload

Également disponible avec certification pour zones dangereuses Zones 0, 1 & 2

ATEX / IECEx

Ex ia II C T4 Ga

Numéros de certification:

LP ATEX

IECEx SIR 16.0041X / Sira 16ATEX2108X

SW-HHP ATEX

IECEx SIR 15.0072X / Sira 15ATEX2196X

Ajoutez « ATEX » au numéro de produit en cas de commande de produits ATEX/IECEx. Par exemple: LP500KG-ATEX

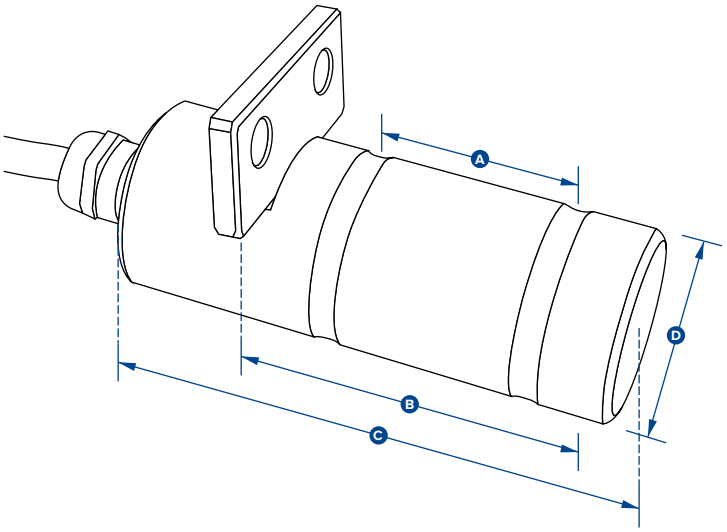

Référence produit SP	LP500KG	LP1T	LP2.5T	LP3.5T	LP6.5T	LP15T	LP25T	LP50T	LP100T	LP250T	LP500T	LP750T	LP1000T	LP1500T
Crosby	2789276	2789277	2789278	2789279	2789280	2789281	2789282	2789283	2789284	2789285	2789286	2789287	2789288	2789289
Capacité	500 kg	1 000 kg	2,5 t	3,5 t	6,5 t	15 t	25 t	50 t	100 t	250 t	500 t	750 t	1000 t	1500 t
	1 100 lb	2 200 lb	5 500 lb	7 700 lb	14 000 lb	33 000 lb	55 000 lb	110 000 lb	220 000lb	550 000lb	1 100 000lb	1 650 000lb	2 200 000lb	3 300 000lb
Plage de mesure	0,2kg	0,5kg	0,001t	0,001t	0,002t	0,002t	0,005t	0,01t	0,05t	0,1t	0,2t	0,2t	0,5t	0,5t
	0,5lb	1 lb	2 lb	2 lb	5 lb	5 lb	10 lb	20 lb	100 lb	200 lb	500 lb	500 lb	1000 lb	1000 lb
Unités	kgs, tonnes													
	lbs													
Poids	0,9kg	1 kg	1,2kg	1,4kg	2 kg	3,1kg	5,6kg	8,6 kg	11,8 kg	29,8 kg	79,2 kg	146 kg	275 kg	389 kg
	0,4 lb	0,5 lb	0,9 lb	1,3 lb	2,6 lb	5 lb	10,3 lb	18 lb	24 lb	64 lb	172 lb	319 lb	603 lb	854 lb
Coeff. de sécurité	300 % de SWL													
Temp. de fonct.	-20 °C à +70 °C													
	-4 °F à158 °F													
Précision	±1% de la capacité													
Protection	IP67 [IP68 disponible en option]													
	NEMA6 [NEMA6P disponible sur demande]													
Dimension A	24	35	45	50	63	75	89	102	110	130	225	295	360	430
	0,94”	1,38”	1,77”	1,97”	2,48”	2,95”	3,50”	4,02”	4,33”	5,12”	8,86”	11,61”	14,17”	16,93”
Dimension B	36	49	70	75	95	114	152	178	190	220	370	500	612	731
	1,42”	1,93”	2,76”	2,95”	3,74”	4,49”	5,98”	7,01”	7,48”	8,66”	14,57”	19,69”	24,09”	28,78”
Dimension C	70	80	100	105	125	150	195	225	230	300	440	590	712	832
	2,76”	3,15”	3,94”	4,13”	4,92”	5,91”	7,68”	8,86”	9,06”	11,81”	17,32”	23,23”	28,03”	32,76”
Dimension ØD	20	20	25	30	40	50	63	75	88	125	170	200	250	275
	0,79”	0,79”	0,98”	1,18”	1,57”	1,97”	2,48”	2,95”	3,46”	4,92”	6,69”	7,87”	9,84”	10,83”

Cellule de charge Loadblock plus

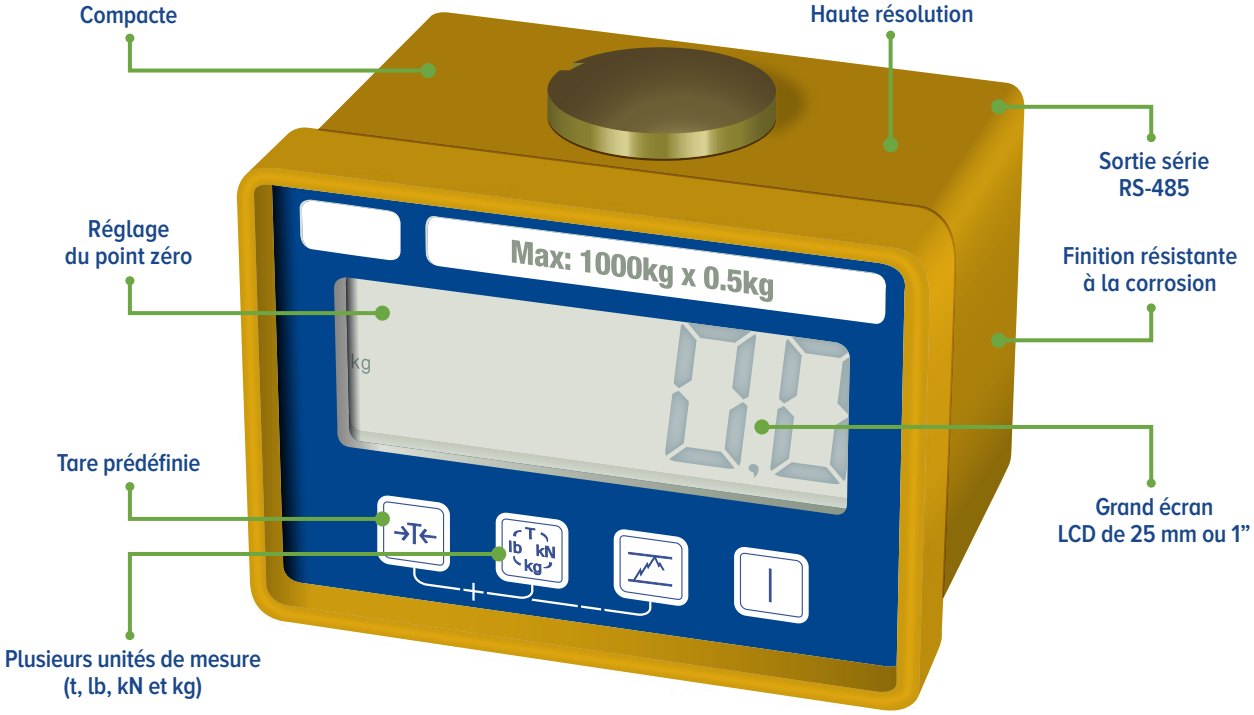

La Loadblock plus est une cellule de charge de compression de faible capacité dotée d'un écran. Elle est utilisée dans de nombreuses situations de tests et de contrôles de charges à travers le monde.

Grâce à l'écran intégré, aucun dispositif d'affichage distinct ou système de câble facilement endommageable n'est nécessaire. La Loadblock plus peut être utilisée pour procéder à la mesure de charges dans le cadre de tests de presse, de vérin et de cric hydraulique.

Cette dernière version de la Loadblock plus est dotée de fonctionnalités et d'avantages avancés, répondant aux besoins actuels complexes en matière de tests et de surveillance de charges. Parmi les caractéristiques, citons des boutons de commande pour la tare, l'unité de mesure (lbs, kg, kN et t), le maintien de la valeur pic, la définition de la tare, une alerte lorsque la valeur de consigne est atteinte et le compteur de surcharge.

Cette dernière fonctionnalité s'avère particulièrement utile car elle permet de répondre aux exigences de nombreux départements de contrôle de la sécurité et de la qualité en offrant une trace des évènements de surcharge. Ainsi, la cellule de charge concernée par la surcharge peut être immédiatement mise hors service et soumise aux tests adéquats ainsi que, si nécessaire, à un réétalonnage avant d'être réutilisée.

Les composants électroniques de pointe, basés sur microprocesseur, garantissent à la Loadblock plus une vitesse de lecture élevée (500/sec), une résistance extrême au bruit en milieu industriel et une stabilité inégalée.

Elle bénéficie ainsi d'une résolution standard de plus de 5000 points, la plus élevée de toutes les cellules de charge de compression avec écran actuellement sur le marché.

La cellule de charge compte également un port de sortie série RS-485 permettant de visualiser les résultats à distance à l'aide de l'appareil de lecture numérique Handheld plus ou du logiciel d'enregistrement de données sans fil pour Windows.

Caractéristiques et avantages :

- Grand écran LCD de 25 mm ou 1”
- Haute résolution
- Maintien de la valeur pic à 100 Hz
- Compacte
- Bouton tare
- Tare prédéfinie
- Port RS485 pour connexion au système d'enregistrement des données
- Plusieurs unités de mesure (t, lb, kN et kg)

#knowtheload

Industrial Lifting NV-SA +32 (0)2 378 06 50 info@ilsa.be

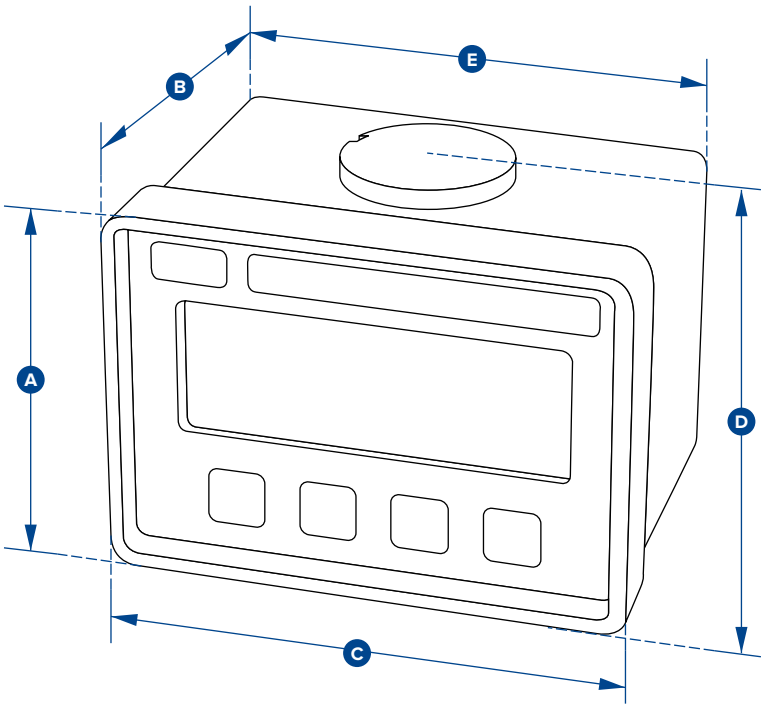

Référence produit SP	LBP250KG	LBP500KG	LBP1T	LBP2T	LBP5T
Crosby	2789035	2789037	2789034	2789036	2789038
Capacité	250 kg	500 kg	1 t	2te	5te
	550 lb	1 100 lb	2 200 lb	4 400lb	11 000lb
Plage de mesure	0,1kg	0,2kg	0,0005t	0.001te	0.001te
	0,2 lb	0,5lb	1 lb	2lb	2lb
Unités	t, kg, kN et lb				
	lb, t, kN et kg				
Poids	900 g	900 g	900 g	1,5 kg	3.1 kg
	2 lb	2 lb	2 lb	3,3 lb	6.8 lb
Coeff. de sécurité	4:1	5:1	5:1	5:1	5:1
Type de piles	9 v PP3				
Autonomie	80 heures en continu				
Affichage	LCD 6 chiffres 25mm ou 1”				
Temp. de fonct.	-10 °C à 50 °C ou 14 °F à 122 °F				
Précision	±0,1% de la capacité				
Protection	IP65 ou NEMA4X				
Dimension A	81	81	81	92	92
	3,19”	3,19”	3,19”	3,62”	3.62”
Dimension B	81	81	81	117	136
	3,19”	3,19”	3,19”	4,61”	5.35”
Dimension C	113	113	113	112	112
	4,45”	4,45”	4,45”	4,41”	4.41”
Dimension D	90	90	90	104	115
	3,54”	3,54”	3,54”	4,09”	4,53”
Dimension E	104	104	104	Non disponible pour ces capacités	
	4,09”	4,09”	4,09”		

Balance de grue Miniweigher plus

Caractéristiques et avantages :

- Grand écran LCD de 25 mm ou 1”
- Haute précision
- Plusieurs unités de mesure (t, lb, kN et kg)
- Haute résolution
- Compacte
- Tare
- Tare prédéfinie
- Légère
- Compteur de surcharge
- Alerte sonore de 90 dB pour la valeur de consigne
- Sortie série RS-485
- Finition résistante à la corrosion

Possibilité de connexion au Handheld plus de Straightpoint - Réf. produit **SP Crosby** : **HHP 2789030**
Voir page 22.

Cette mini balance de grue est adaptée à la plupart des opérations de levage et est disponible pour des capacités de 100 kg à 5 t.

Produite depuis 1987, la Miniweigher est le produit le plus plébiscité de Straightpoint en raison de sa construction robuste, de son haut degré de précision, de son format compact et de sa facilité de transport.

Utilisée par les sociétés de services d'utilité publique de tous les continents, cette balance de grue est souvent installée entre un treuil et un trépied, ce qui permet d'intégrer l'outil de contrôle de charge au dispositif de levage et de renforcer la sécurité des opérations d'élévation et de descente de matériel ou de personnes. La Miniweigher plus s'est révélée être un outil indispensable pour accéder aux chambres de visite des réseaux d'égout, de distribution d'eau et de gaz, etc.

La Miniweigher plus dispose de boutons de commande pour la tare, l'unité de mesure (lbs, kg, kN et t), le maintien de la valeur pic, la définition de la tare, une alerte lorsque la valeur de consigne est atteinte et le compteur de surcharge.

Ses composants électroniques de pointe, basés sur microprocesseur, garantissent une vitesse de lecture élevée, une résistance extrême au bruit en milieu industriel et une stabilité inégalée. Elle bénéficie ainsi d'une résolution standard de plus de 5000 points, la plus élevée de toutes les mini balances numériques de grue actuellement sur le marché. En outre, la Miniweigher plus est équipée d'un port de sortie série RS-485, renforçant sa fonctionnalité et sa polyvalence.

Grâce à son design léger, à sa finition anti-corrosion, à son électronique de pointe et à son écran aux multiples fonctions, la Miniweigher plus constitue donc le meilleur choix en matière de balances de grue compactes, sûres et précises.

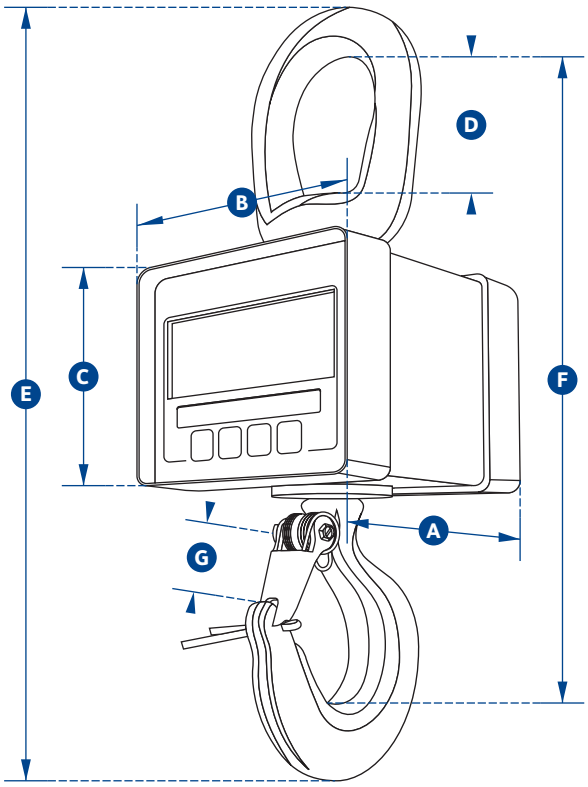

Référence produit SP	MWP100KG	MWP250KG	MWP500KG	MWP1T	MWP2T	MWP5T
Crosby	2789055	2789057	2789059	2789056	2789058	2789060
Capacité	100 kg	250 kg	500 kg	1000 kg	2 t	5 t
	220 lb	550 lb	1100 lb	2 200 lb	4 400 lb	11 000 lb
Plage de mesure	0,05 kg	0,1 kg	0,2 kg	0,5 kg	0,001 t	0,001 t
	0,1 lb	0,2 lb	0,5 lb	1 lb	2 lb	2 lb
Unités	t, kg, kN et lb					
	lb, t, kg et kN					
Poids	1,5 kg	1,5 kg	1,5 kg	1,5 kg	3,1 kg	8,7 kg
	3,3 lb	3,3 lb	3,3 lb	3,3 lb	6,8 lb	19,2 lb
Coeff. de sécurité	10:1	5:1	5:1	5:1	5:1	5:1
Type de piles	9 v PP3					
Autonomie	80 heures en continu					
Affichage	LCD 6 chiffres 25mm ou 1" LCD					
Temp. de fonct.	-10 °C à +50 °C ou 14 °F à 122 °F					
Précision	±0,1% de la capacité					
Protection	IP65 ou NEMA4X					
Dimension A	82	82	82	82	117	136
	3,23"	3,23"	3,23"	3,23"	4,61"	5,35"
Dimension B	113	113	113	113	112	112
	4,45"	4,45"	4,45"	4,45"	4,41"	4,41"
Dimension C	81	81	81	81	92	92
	3,19"	3,19"	3,19"	3,19"	3,62"	3,62"
Dimension D	50	50	50	50	64	98
	1,97"	1,97"	1,97"	1,97"	2,52"	3,86"
Dimension E	240	240	240	240	320	444
	9,45"	9,45"	9,45"	9,45"	12,60"	17,48"
Dimension F	208	208	208	208	271	365
	8,19"	8,19"	8,19"	8,19"	10,67"	14,37"
Dimension G	22	22	22	22	28	42
	0,87"	0,87"	0,87"	0,87"	1,10"	1,65"

Certifications et Affiliations

Certifications

Les certifications obtenues auprès d'organismes tiers indiquent à nos clients que nous satisfaisons aux normes internationales en vigueur, justifiant la confiance qu'ils nous témoignent et démontrant notre engagement à promouvoir la sécurité et la qualité.

FM 584438

ISO 9001 est la norme de référence internationale en matière de système de gestion de la qualité. La certification BSI signifie que notre entreprise a fait l'objet d'une évaluation selon les standards internationaux et exerce ses activités en offrant le plus haut niveau de qualité et de services, gage supplémentaire de la fiabilité de la certification qui nous a été délivrée.

Fondée en 1906, la CEI (Commission électrotechnique internationale) est la principale organisation au monde pour la préparation et la publication de normes internationales pour toutes les technologies électriques, électroniques et connexes. Ceux-ci sont appelés collectivement «électrotechnique».

La gamme de produits sans fil de Straightpoint est certifiée conforme à la règlementation Ex/IECEx.
Elle comprend les appareils de contrôle portatifs SW-HHPEx, les Dynamomètres Radiolink plus, les manilles Loadshackle, les cellules de charge de compression, les axes Loadpin et le tensiomètre pour câble déroulant.

Tous les produits Straightpoint disposent du marquage CE, pour « Conformité européenne ».
Le marquage CE garantit que le produit satisfait aux exigences essentielles de sécurité, de santé et de protection environnementale fixées par la législation européenne.

DNVGL-ST-0378

La société DNV GL offre aux entreprises la possibilité d'améliorer la sécurité et la durabilité de leurs activités en leur proposant des services de classification, d'assistance technique, de solutions logicielles et d'avis d'experts indépendants dans le secteur de l'industrie marine, pétrolière, gazière et énergétique. Présente dans plus de 100 pays à travers le monde, l'équipe professionnelle de DNV GL met tout en œuvre pour aider ses clients à rendre le monde plus sûr, plus intelligent et plus propre.

Affiliations

La LEEA est l'organisme de référence rassemblant tous les acteurs du secteur du levage dans le monde et les représentant au plus haut niveau de diverses institutions privées et publiques. Depuis plus de 70 ans, l'association joue un rôle clé dans ce secteur spécialisé, en offrant des formations, en formulant des normes, en veillant à l'amélioration de la santé et de la sécurité dans la branche, en fournissant des conseils techniques et juridiques et en élaborant des systèmes d'examen et d'octroi de licences.

L'ASME est l'organisme international de premier plan en matière de développement de codes et de normes dans les domaines des arts, des sciences et de l'ingénierie mécanique. Depuis la publication en 1914 de son premier code « Boiler & Pressure Vessel Code », l'ASME compte entre-temps l'élaboration de plus de 600 normes à son actif couvrant des domaines aussi divers que les technologies à pression, les centrales nucléaires, les ascenseurs et escaliers mécaniques, la construction, la conception industrielle, la normalisation et les essais de performances.

L'AWRF a été fondée en 1975 par un groupe d'hommes d'affaires qui estimaient nécessaire de rassembler les fabricants d'élingues et d'équipement de gréage spécial en une organisation professionnelle. Créée à l'origine par les représentants de 9 entreprises américaines, l'organisation défend aujourd'hui les intérêts de plus de 400 sociétés membres à travers le monde.

La SC&RA est une organisation professionnelle internationale regroupant près de 1300 entreprises à travers 43 pays. Les entreprises membres sont actives dans des secteurs tels que le transport spécialisé, le déplacement et l'installation de machines, la maintenance industrielle, la mécanique de chantier, les opérations de levage par grue et de gréage, la fabrication et la location. L'organisation contribue à accroître l'efficacité et la sécurité de leurs activités en suivant et en influençant la législation et règlementation au niveau des États et des pays et en effectuant des recherches et dressant des rapports relatifs aux questions de sécurité et de bonnes pratiques.

Industries

Secteur de la construction

Le pesage de matériaux à l'aide de grues grâce à un dynamomètre numérique, le contrôle de charges sur pieux de fondation à l'aide de cellules de charge de compression, le test de structures d'acier renforcé ou le suivi en temps réel de la distribution des charges d'un édifice : autant de situations dans lesquelles Straightpoint peut fournir une solution de surveillance de charges sur mesure.

La vaste gamme de cellules de charge de tension ou de compression de Straightpoint, associée aux multiples appareils de lecture portatifs et des solutions de logicielles de la marque, prouvent chaque jour leur utilité dans le secteur de la construction à travers le monde.

Logistique

Qu'il soit question de simples opérations de logistique et de pesage maritime, ou de la mesure de la tension sur des lignes d'amarrage, Straightpoint a la solution adéquate. Les produits SP présentent tous un niveau d'étanchéité selon la norme IP et sont composés de matériaux de qualité marine pour garantir un niveau de précision, de fiabilité et surtout, de sécurité constante.

Pour le pesage de charges jusqu'à 5 tonnes, la balance de grue Miniweigher plus est la solution compacte idéale pour un pesage sûr et précis. Les charges plus lourdes sont confiées au dynamomètre Radiolink plus, produit phare de Straightpoint, qui permet à l'opérateur de se tenir à 700 m (2300 pi) de la charge pendant toute l'opération.

Concernant les lignes déroulantes sans fin, le système de surveillance de charges dynamiques TIMH permet de mesurer la tension d'un câble en mouvement et d'afficher les résultats à l'appareil de lecture de façon filaire ou sans fil.

Industrie pétrolière et gazière

Dans les zones de gisements gaziers et pétroliers d'Écosse, de Scandinavie, du Golf et des États-Unis, la cellule de charge Radiolink plus et les nouveaux modèles Radiolink plus ATEX/IECEx servent de référence pour les opérations de pesage et de contrôle de charges dynamiques.

En cas d'espace réduit en hauteur, les manilles dynamométriques sans fil de Straightpoint offrent une solution idéale pour les camions et les gréeurs. Un appareil de lecture portatif robuste, fonctionnant sur piles AA, dépourvu d'antenne externe et à la portée sans fil record permet ensuite à l'opérateur de se tenir à distance des zones dangereuses, y compris de niveau 0.

Services d'utilité publique

Les sociétés de services d'utilité publique à travers le monde ont recours aux produits de Straightpoint.

La mise sous tension de lignes électriques, l'entretien de stations de pompage ou encore, la surveillance d'opérations de levage critiques sont autant de formes d'application des cellules de charges SP, qui font aujourd'hui partie de l'équipement de base de tout technicien de services publics.

Secteur maritime

Straightpoint dispose d'une gamme de dynamomètres à câble déroulant, de manilles dynamométriques et axes de charge adaptée aux activités en haute mer et sous-marine, et aux opérations maritimes en général. Concernant les manilles et axes de charge, celles-ci peuvent être fabriquées sur mesure pour convenir à une utilisation sous-marine, et munies d'options de sorties telles qu'en 4-20 mA ou en Modbus.

Pour les opérations d'amarrage, de pose de câbles et de treuillage, le dynamomètre à câble déroulant TIMH permet de mesurer à la fois la tension et l'alignement du câble.

Levage lourd

Lorsqu'il est nécessaire de déplacer rapidement des charges particulièrement lourdes et volumineuses telles que des amortisseurs, des générateurs, des turbines, des réacteurs, des chaudières, des tours, des locomotives, des bateaux, de l'équipement militaire ou des structures destinées à des applications en mer telles que des plateformes pétrolières et autres plateformes de production, les entreprises chargées des opérations de levage ont besoin de cellules de charge de très grande capacité.

De nombreux projets de levage lourd ne sont pas standard et exigent de ce fait l'organisation sur mesure du transport des charges. Avec sa gamme de cellules de charge de tension et de compression et ses solutions logicielles (dont une suite de calcul du centre de gravité certifiée ISO19901) disponibles de stock, Straightpoint met à la disposition de l'industrie du levage lourd des solutions de pointe.

Remorquage et sauvetage

Lors d'opérations maritimes, de remorquage et d'amarrage, l'état toujours changeant de la mer donne lieu à des charges variables et imprévisibles, d'où l'importance essentielle de surveiller le chargement en continu.

Évènementiel

Afin de promouvoir la sécurité des opérations, Straightpoint propose une gamme de cellules de charge destinées au gréage sur scène et lors d'évènements. Les manilles et maillons dynamométriques s'avèrent particulièrement pratiques en cas de faible hauteur de plafond.

Pour des projets plus complexes, le logiciel SW-MWLC100 permet la connexion sans fil à la manille de jusqu'à 100 cellules de charge.

Test

La gamme de cellules de charge de Straightpoint se prête idéalement aux opérations de tests de charges à l'aide de charges souples remplies d'eau ou d'autres poids ou charges fixes.

Grâce au Dynamomètre Radiolink plus, à la manille dynamométrique sans fil et aux cellules de charge de compression de Straightpoint, combinés à la suite logicielle Proof Test plus, les opérateurs peuvent à présent effectuer les tests à une distance de sécurité. Toutes les forces dynamiques et statiques sont enregistrées sous la forme d'un certificat de test pouvant faire l'objet d'une analyse ultérieure et recevoir l'approbation du client.

Unit 9, Dakota Park, Downley Road, Havant, Hampshire PO9 2NJ · Royaume-Uni · Tél. : +44 (0)2392 484491
Crosby Europe, Industriepark 26/B, 2220 Heist-op-den-Berg · Belgique · Tél. : 0032 (0)15 75 71 25

www.straightpoint.com · sales@straightpoint.com

thecrosbygroup.com

Réf. produit SU3697FR v7 - 2789551

Industrial Lifting NV-SA *+32 (0)2 378 06 50* *info@ilsa.be*